BRIGGS & STRATTON®

Outdoor Portable Generator

Operator's Manual



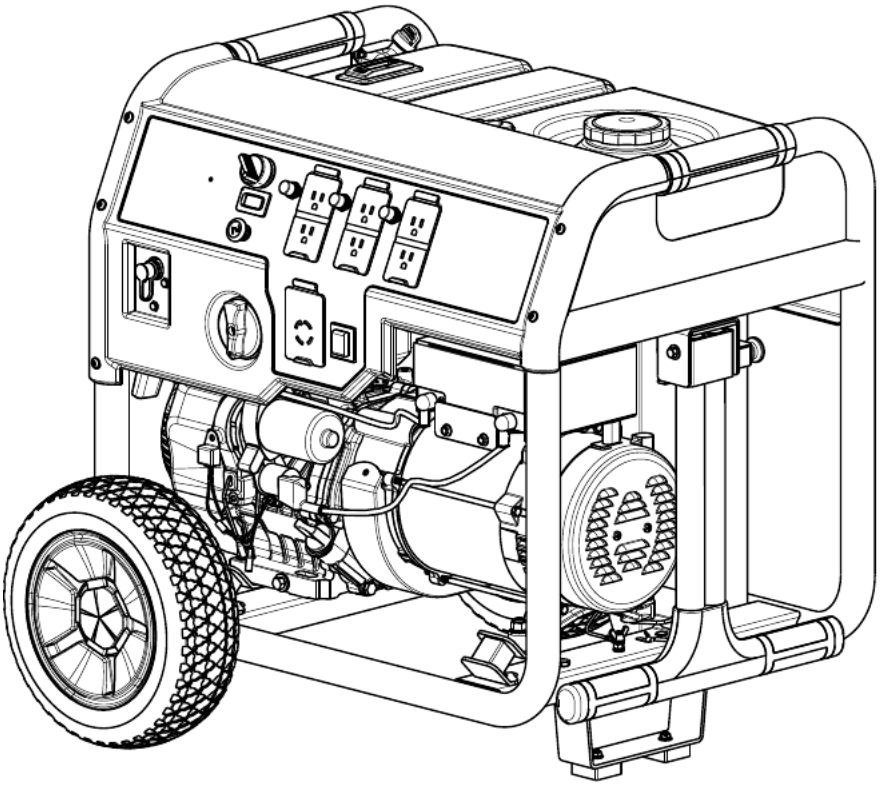

Model Number _____

Revision _____

Serial Number _____

Date Purchased _____

Copyright © 2025. All rights reserved.
Briggs & Stratton® is a registered trademark of Briggs & Stratton, LLC
and is used under license to J.D. North America Corp.

Waukesha, Wisconsin 53186 USA

1-855-831-2331

www.JDNA.com

Manual No. 1113 Revision C

Table of Contents

Equipment Description 2
Features and Controls 5
Operation. 8
Maintenance 15
Storage 18
FCC Compliance Statement 18
Troubleshooting/Specifications 19
Warranty 20

Register Your Product

To ensure prompt and complete warranty coverage, register your product online at www.JDNA.com/registration/.

Symbols and Meanings

Signal	Meaning
DANGER	Indicates a hazard which, if not avoided, *will* result in death or serious injury.
WARNING	Indicates a hazard which, if not avoided, *could* result in death or serious injury.
CAUTION	Indicates a hazard which, if not avoided, *could* result in minor or moderate injury.
NOTICE	Indicates information considered important, but not hazard-related.

Symbol	Name	Explanation
	Safety Alert Symbol	Indicates a potential personal injury hazard.
	Operator's Manual	Failure to follow warnings, instructions and operator's manual could result in death or serious injury.
	Toxic Fumes	Engine exhaust contains carbon monoxide, a poisonous gas that will kill you in minutes. You cannot smell it or see it.
	Fire	Gasoline, gasoline vapors and propane are extremely flammable which could cause burns or fire resulting in death or serious injury. Engine exhaust could cause fire resulting in death or serious injury.
	Electric Shock	Generator could cause electrical shock resulting in death or serious injury.
	Hot Surface	Muffler could cause burns resulting in serious injury.



WARNING! This product can expose you to chemicals including gasoline engine exhaust, which is known to the State of California to cause cancer, and carbon monoxide, which is known to the State of California to cause birth defects or other reproductive harm. For more information go to www.P65Warnings.ca.gov.

Equipment Description



Read this manual carefully and become familiar with your outdoor generator. Know its applications, its limitations, and any hazards involved. Save these original instructions for future reference.

This generator is capable of running with both gasoline and propane.

The outdoor generator is an engine-driven, revolving field, alternating current (AC) generator equipped with a voltage regulator. The generator is designed to supply electrical power for operating compatible electrical lighting, appliances, tools and motor loads. The voltage regulator within the generator is designed to automatically maintain output voltage level.

The portable generator can be used to power outdoor items using extension cords or to restore home power using a transfer switch. A transfer switch is a separate device installed by a licensed electrician that allows the portable generator to be cord connected, using the locking receptacle, directly into your home's electrical system. Install a listed transfer switch as soon as possible if generator will be used to provide home power restoration. The generator is not intended to supply systems that are legally required, for serious life safety or health hazards, or where lack of power hampers rescue of fire-fighting operations.

Every effort has been made to ensure that the information in this manual is both accurate and current. However, the manufacturer reserves the right to change, alter or otherwise improve the generator and this documentation at any time without prior notice.

NOTICE If you have questions about intended use, contact customer service at **1-855-628-1115** or an authorized service dealer. This equipment is designed to be used with authorized parts only.

System Ground

The generator has a system ground that connects the generator frame components to the ground terminals on the AC output receptacles. The system ground is connected to the AC neutral wire (the neutral is bonded to the generator frame).

Special Requirements

There may be Federal or State regulations, local codes, or ordinances that apply to the intended use of the generator. Please consult a qualified electrician, electrical inspector, or the local agency having jurisdiction.

This generator is not intended to be used at a construction site or similar activity as defined by NFPA 70-2023 (NEC) section 590.6.

To Restore Home Power Using a Listed Transfer Switch

Connections to your home's electrical system must use a listed* transfer switch installed by a licensed electrician. The connection must isolate the generator power from the utility power and comply with all applicable laws and electrical codes. Power your home with a 30 Amp transfer switch system.

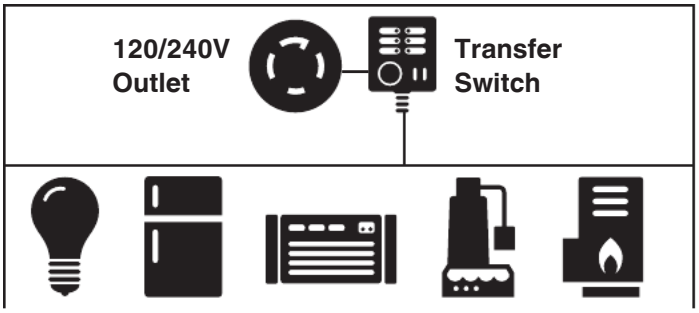

Typical Indoor Items

To Restore Power Using Extension Cords

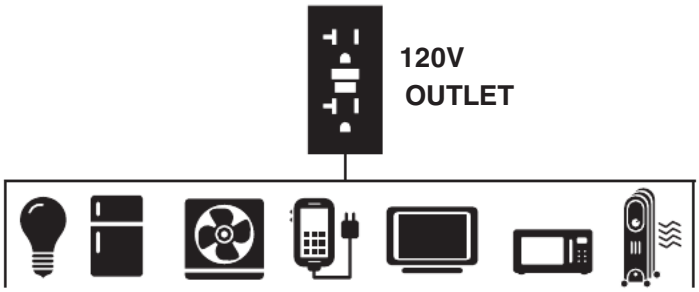

1. Only use grounded cords marked for outdoor use rated for your loads.

To provide power using extension cords		
Total Amperage	**Minimum Gauge, Outdoor Rated**	
	Up to 50 FT (15 M)	Up to 100 FT (30 M)
Up to 13A	16	14
Up to 15A	14	12
Up to 20A	12	10
Up to 30A	10	8

2. Follow cord safety instructions.
3. Install carbon monoxide alarm(s).
4. When operating generator with extension cords, make sure it is located in an open, outdoor area, at least 20 ft. (6.1 m.) with exhaust pointed away from all homes and occupied spaces.
5. Extension cords running directly into home, powering indoor items IS NOT RECOMMENDED.



DANGER! Engine exhaust contains carbon monoxide, a poisonous gas that will kill you in minutes. You cannot smell it, see it, or taste it. Even if you do not smell exhaust fumes, you could still be exposed to carbon monoxide gas.

- Extension cords running directly into the home increase your risk of carbon monoxide (CO) poisoning through openings.
- If an extension cord running directly into the home is used to power indoor items, the operator recognizes that this increases the risk of CO poisoning to people inside the home and assumes that risk.

6. Install a listed* transfer switch as soon as possible if generator will be used to provide home power restoration.

* Certified by a Nationally Recognized Testing Laboratory that the product complies to appropriate product safety test standards.

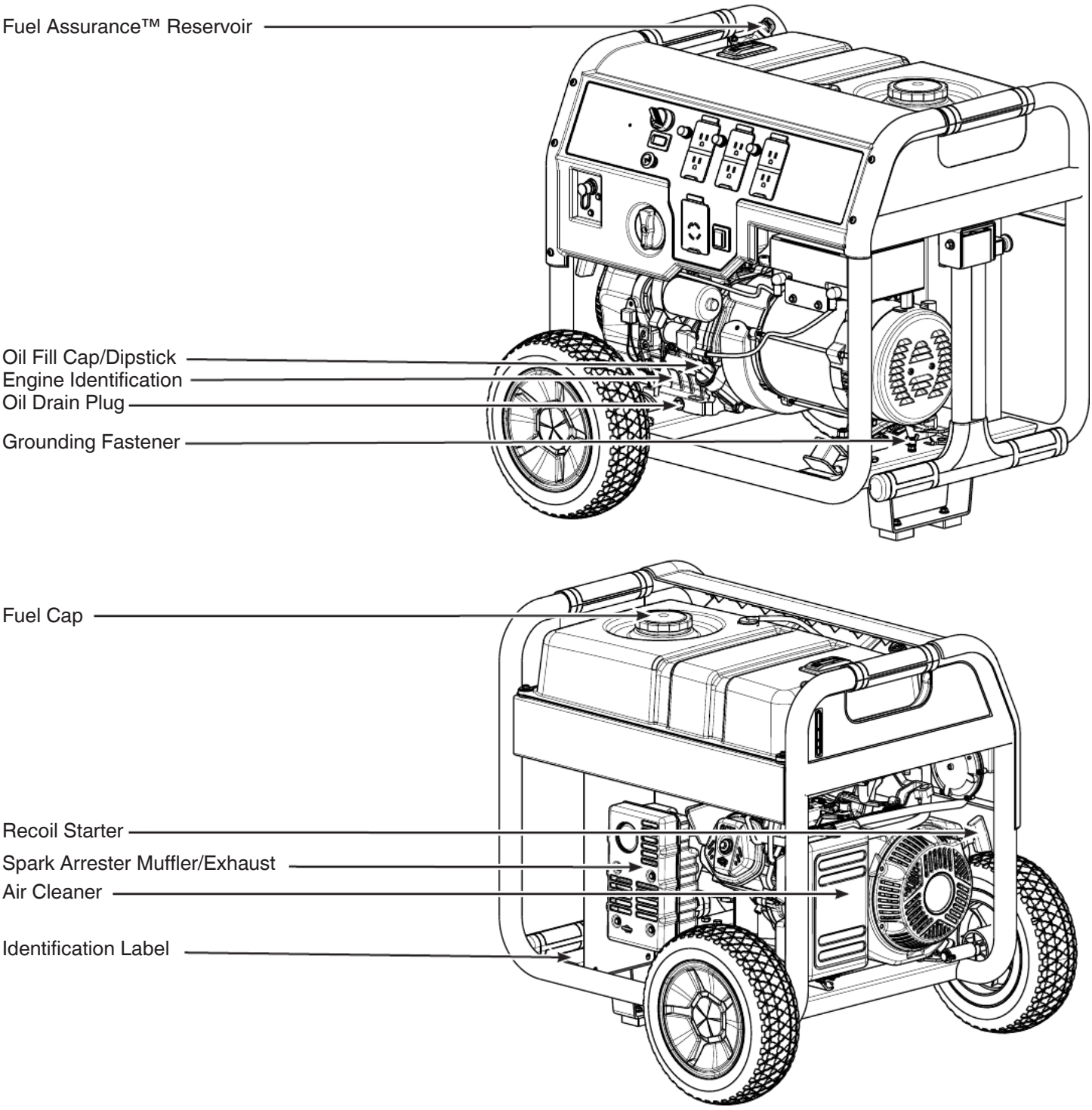

Air Cleaner — Filters engine intake air.

Engine Identification — Provides model, type and code of engine.

Fuel Assurance™ Reservoir — Add fuel stabilizer here to keep the gasoline fresh.

Fuel Cap — Add unleaded fuel here.

Grounding Fastener — Consult your local agency having jurisdiction for grounding requirements in your area.

Identification Label — Provides model and serial number of generator.

Oil Drain Plug — Drain engine oil here.

Oil Fill Cap/Dipstick — Check and add engine oil here.

Recoil Starter — Used to start the engine manually.

Spark Arrester Muffler/Exhaust — Lowers engine noise and is equipped with a spark arrester screen.

Features and Controls

Compare the illustrations with your generator to familiarize yourself with the locations of various controls and product warnings.

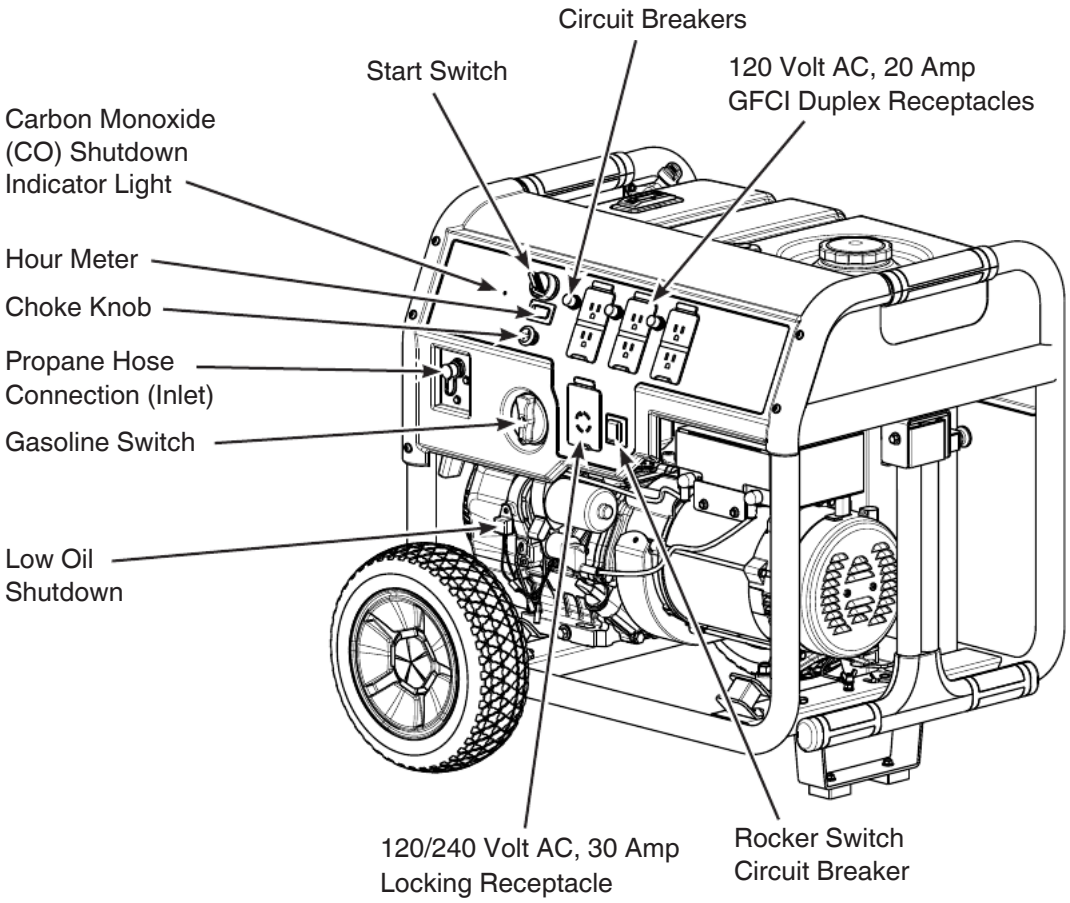

120 Volt AC, 20 Amp, GFCI Duplex Receptacles — Used to supply 120 Volt AC, single phase, 60 Hz power for electrical lighting, appliance, tool and motor loads.

120/240 Volt AC, 30 Amp Locking Receptacle — Used to supply 120 / 240 Volt AC, single phase, 60 Hz power for electrical lighting, appliance, tool and motor loads.

Circuit Breakers (AC) — The 120 Volt AC, 20A GFCI duplex receptacles are provided with “push to reset” 20 Amp circuit breakers to protect the generator against electrical overload.

Carbon Monoxide (CO) Shutdown Indicator Light — Indicates the engine shutdown due to carbon monoxide accumulation around the generator or a CO system fault occurred.

Choke Knob — Used when starting a cold engine.

Gasoline Switch – Use to turn on gasoline ( ) fuel source. Gasoline valve is closed when the switch is in off (0) position.

Hour Meter — Displays and records how many hours your generator has run (up to 9,999.9).

Low Oil Shutdown — This unit is equipped with a low oil protection device. Oil must be at proper level for engine to run. If the engine oil drops below a preset level, an oil switch will stop the engine. Check oil level with dipstick.

Propane Hose Connection (Inlet) – Used to connect propane hose to generator.

Rocker Switch Circuit Breaker — The 30 Amp locking receptacle is provided with a 2 pole rocker switch circuit breaker to protect the generator against electrical overload.

Start Switch — Turn key and hold in “Start” position for a maximum of 5 seconds during each start attempt, until engine starts. Turn key to “Off” position to switch off engine.

⚠ WARNING

Fuel is flammable which could cause burns resulting in death or serious injury.
- Turn engine off and let it cool at least 2 minutes before refueling.
- Do not fill fuel above bottom lip.
- Never add fuel to a hot or running generator.

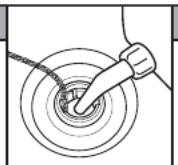

⚠ ADVERTENCIA

El combustible es inflamable, lo que podría causar quemaduras que ocasionen la lesiones graves o la muerte.
- Apague el motor y déjelo enfriar al menos 2 minutos antes de agregar combustible.
- No llene el combustible por encima del borde inferior.
- Nunca agregue combustible a un generador caliente o en operación.

80029440

Point engine exhaust away from all homes.

Apunte el escape del motor lejos de las casas.

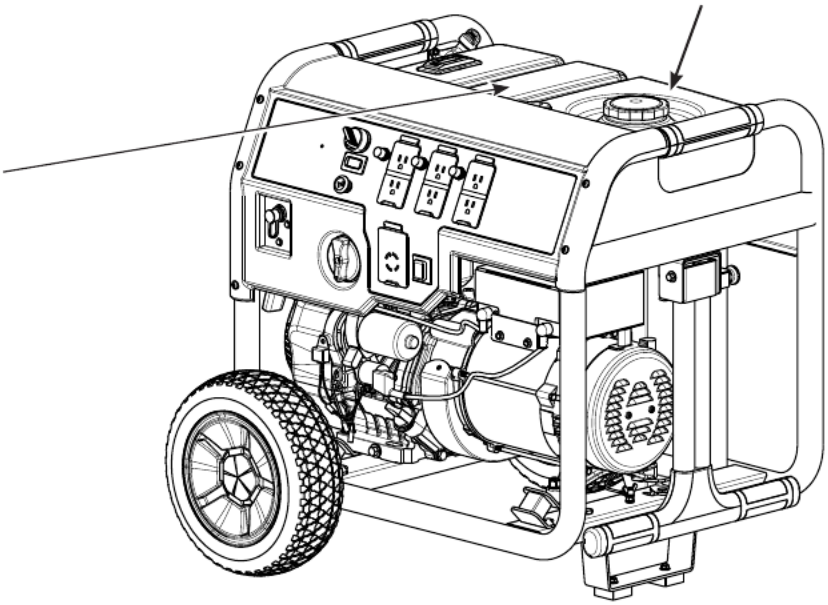

⚠ DANGER

Failure to follow warnings, instructions and operator's manual will result in death or serious injury.

Tampering with the CO Guard™ will cause Carbon Monoxide poisoning. Install Carbon Monoxide alarms inside home.

Generator could cause electrical shock.
- Do not run indoors to avoid wet conditions.
- Do not run in rain or wet weather.
- Transfer switch must be used when connecting to a home's electrical system

Hot exhaust gases could cause fires. Keep at least 5 ft. (1.5 m) clearance from any combustibles or structures, including overhead.

⚠ PELIGRO

No obedecer las advertencias e instrucciones y el manual del operador provocará lesiones graves o la muerte.

Manipular el CO Guard™ causará envenenamiento por monóxido de carbono. Instale alarmas de monóxido de carbono en el interior de su casa.

El generador podría causar una descarga eléctrica.
- No opere en interiores para evitar condiciones de humedad.
- No opere en la lluvia ni en clima húmedo.
- Debe usarse el interruptor de transferencia cuando se conecta al sistema eléctrico de una casa.

Los gases calientes del escape podrían causar un incendio. Deje un espacio libre de al menos 5 pies (1,5 m) de cualquier combustible o estructura, incluyendo por encima.

80028949

AUTOMATIC SHUTOFF - YOU MUST:

MOVE GENERATOR TO AN OPEN, OUTDOOR AREA, POINT EXHAUST AWAY.
DON'T RUN GENERATOR IN ENCLOSED AREAS (E.G. NOT IN HOUSE OR GARAGE).

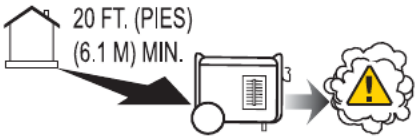



MOVE TO FRESH AIR AND GET MEDICAL HELP IF SICK, DIZZY OR WEAK.

CORTE AUTOMÁTICO - DEBE REALIZAR LO SIGUIENTE:

MUEVA EL GENERADOR A UNA ZONA ABIERTA, AL AIRE LIBRE, APUNTE EL ESCAPE LEJOS. NO ARRANQUE EL GENERADOR EN ZONAS CERRADAS (P.EJ., DENTRO DE UNA CASA O GARAJE).

UBÍQUESE EN UN LUGAR DONDE CORRA AIRE FRESCO Y BUSQUE AYUDA MÉDICA SI SE SIENTE MAL, MAREADO O DÉBIL.

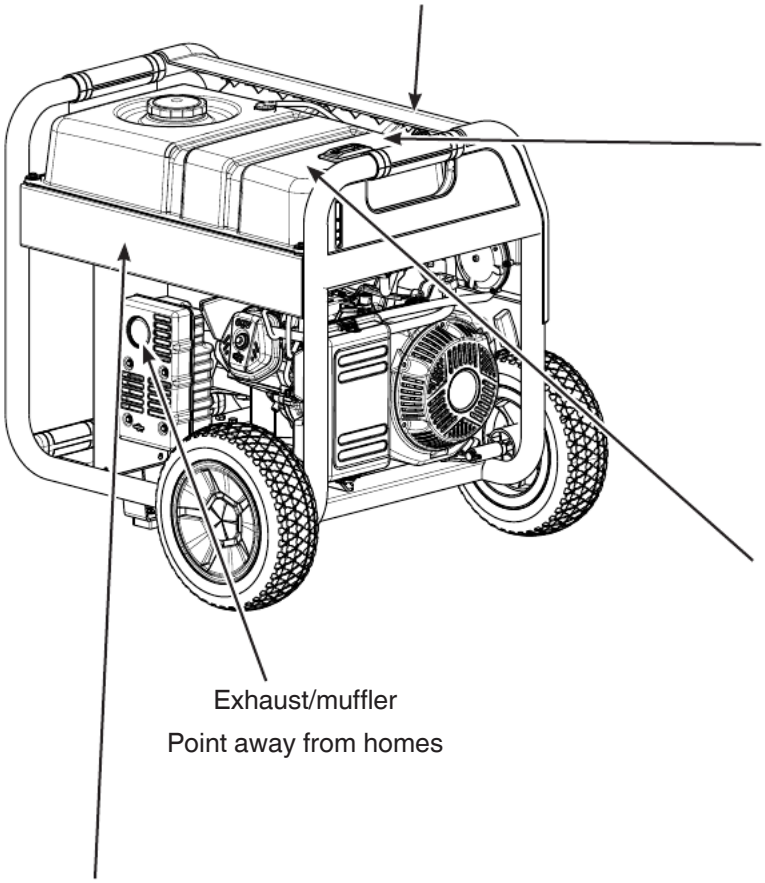

Exhaust/muffler

Point away from homes

⚠ PELIGRO

El uso de un generador en un espacio interior PUEDE PROVOCAR LA MUERTE EN POCOS MINUTOS.

Los gases de escape del generador contienen monóxido de carbono, un veneno invisible e inodoro.

NUNCA utilice un generador en el interior de una casa o un garaje, AUNQUE haya ventanas y puertas abiertas.

Utilícelo sólo en el EXTERIOR, alejado de ventanas, puertas y aberturas de ventilación.

80029442

⚠ DANGER

Using a generator indoors CAN KILL YOU IN MINUTES.

Generator exhaust contains carbon monoxide. This is a poison you cannot see or smell.



NEVER use inside a home or garage, EVEN IF doors and windows are open.

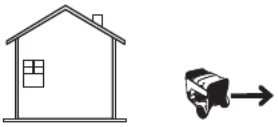

Only use OUTSIDE and far away from windows, doors, and vents.

202997

⚠ WARNING

Muffler could cause burns resulting in serious injury.

- Do not touch hot parts
- Avoid hot exhaust gases



⚠ ADVERTENCIA

El silenciador podría causar quemaduras que ocasionen lesiones graves.

- No toque las partes calientes
- Evite los gases calientes del escape

Operation

Step 1: Safe Location

Before starting the portable generator there are two equally important safety concerns regarding carbon monoxide poisoning and fire that must be addressed.

Operation Location to Reduce the Risk of Carbon Monoxide Poisoning

The engine exhaust of all fossil fuel burning equipment, such as a portable generator, contains carbon monoxide, a poisonous gas that will kill you in minutes. You cannot smell it, see it, or taste it. Even if you do not smell exhaust fumes, you could still be exposed to carbon monoxide gas.

By law in many jurisdictions it is required to have a carbon monoxide alarm in operating condition in your home. A carbon monoxide alarm is an electronic device that detects hazardous levels of carbon monoxide. When there is a buildup of carbon monoxide, the alarm will alert the occupants by flashing visual indicator light and alarm. Smoke alarms cannot detect carbon monoxide gas.

Carbon Monoxide Alarm(s)

Install carbon monoxide alarm inside your home. Without working carbon monoxide alarms, you will not realize you are getting sick and dying from carbon monoxide poisoning.

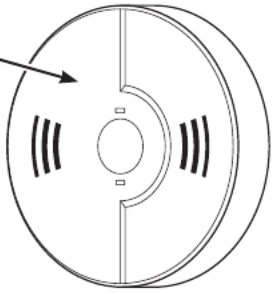

DANGER! Engine exhaust contains carbon monoxide, a poisonous gas that will kill you in minutes. You cannot smell it, see it, or taste it. Even if you do not smell exhaust fumes, you could still be exposed to carbon monoxide gas.

- Operate portable generator only outdoors, at least 20 ft. (6.1 m) with exhaust pointed away from all homes and occupied spaces to reduce the risk of carbon monoxide accumulating.
- Install battery-operated carbon monoxide alarms or plug-in carbon monoxide alarms with battery back-up according to the manufacturer's instructions. Smoke alarms cannot detect carbon monoxide gas.
- Do not run portable generator inside homes, garages, basements, crawlspaces, sheds, or other partially-enclosed spaces even if using fans or opening doors and windows for ventilation. Carbon monoxide can quickly build up in these spaces and can linger for hours, even after this product has shut off.

If you start to feel sick, dizzy, weak, or your homes carbon monoxide alarm sounds while using this product, get to fresh air right away. Call emergency services. You may have carbon monoxide poisoning.

Prevent Carbon Monoxide (CO) Poisoning

- Use outdoors at least 20 ft. (6.1 m) from any home.
- Point exhaust away from all homes and occupied spaces.
- Install CO alarms inside your home.

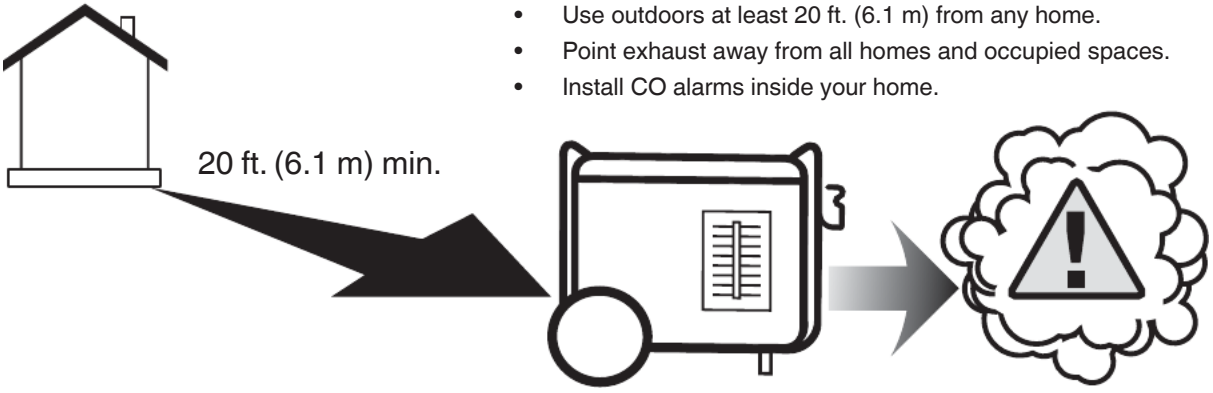

To better educate yourself about all carbon monoxide risks, go to www.takeyourgeneratoroutside.com.

Operation Location to Reduce the Risk of Fire

WARNING! Exhaust heat/gases could ignite combustibles, structures or damage fuel tank causing a fire, resulting in death or serious injury.

- Portable generator must be at least 5 ft. (1.5 m) from any structure, overhang, trees, shrubs, or vegetation over 12 in. (30.5 cm) in height.
- Do not place portable generator under a deck or other type of structure that may confine airflow. Smoke alarm(s) must be installed and maintained indoors according to the manufacturer's instructions/recommendations.
- Carbon monoxide alarms cannot detect smoke.
- Do not place portable generator in manner other than shown.

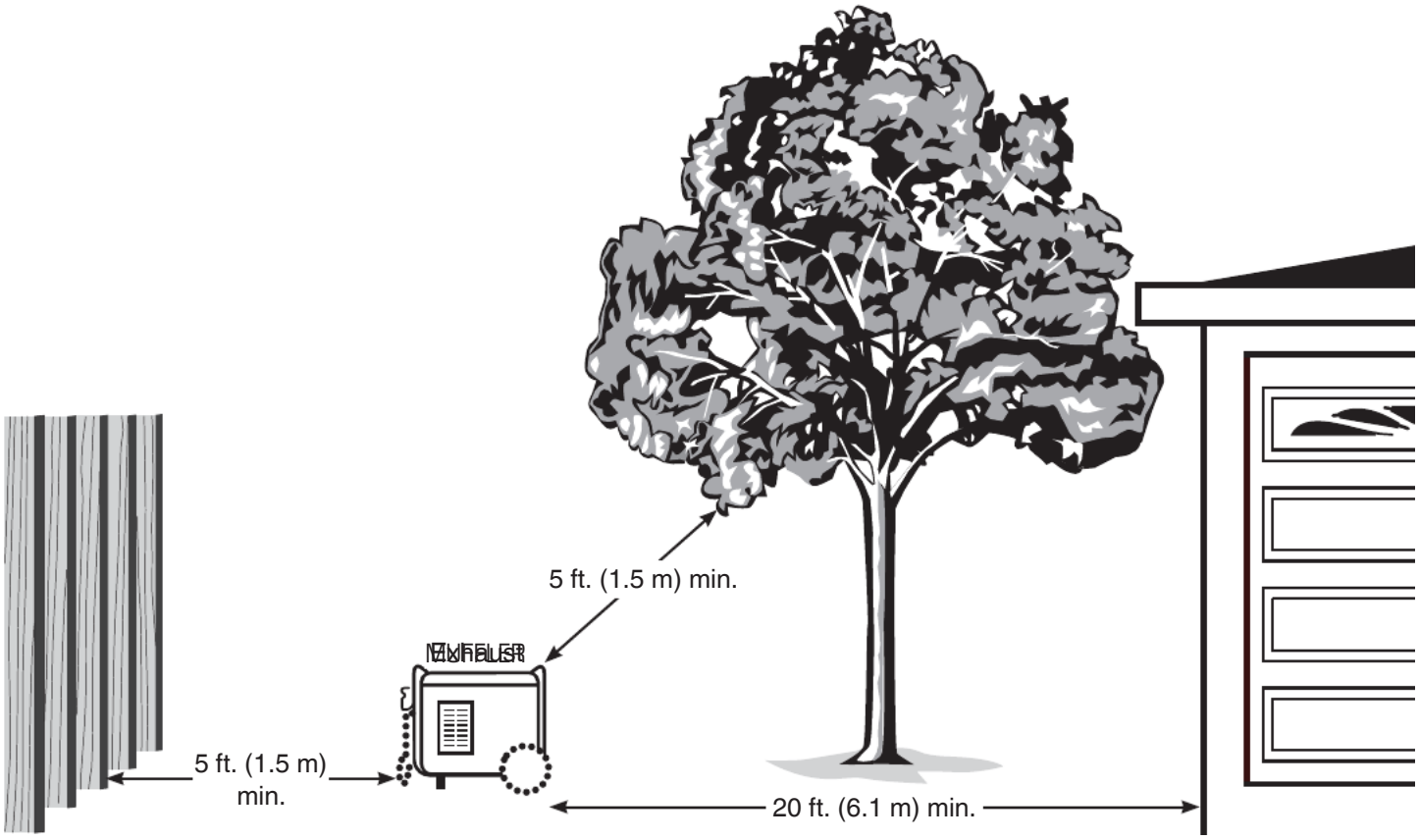

Step 2: Oil and Fuel

The generator engine is shipped from the factory filled with 10W30 oil. This allows for generator operation in a wide range of temperature and climate conditions. For checking/adding or changing oil see *Maintenance.*



WARNING! Gasoline, gasoline vapors and propane are extremely flammable and explosive which could cause burns or fire resulting in death or serious injury.

- Do not refuel during operation.
- Do not smoke during refueling.
- Turn engine off and let it cool at least 2 minutes before removing fuel cap.
- Fill fuel tank outdoors. Keep fuel away from sparks, open flames, pilot lights, heat, and other ignition sources.
- Check fuel system frequently for cracks or leaks. Never use a gas container, propane hose, propane cylinder or any other fuel item that is damaged or appears damaged.
- Propane has a distinctive odor to help detect potential leaks. If you smell gas, fully close the propane cylinder valve. Contact your local authorized service dealer to inspect and repair the propane system if a leak is found before using the generator.
- Do not place propane cylinder in path of the muffler outlet.
- Do not install or replace the propane cylinder near open flames, pilot lights, or sparking electrical equipment such as power tools, welders and grinders.
- In the event of a propane fire, flames should not be extinguished unless by doing so the fuel supply valve can be turned off. If the fire is extinguished and a supply of fuel is not turned off, an explosion hazard greater than the fire hazard could be created.
- Contact with liquid contents of the propane cylinder will cause freeze burns to the skin.

NOTICE Do not mix oil in gasoline or modify engine to run on alternate fuels. Use of unapproved fuels could damage engine and will not be covered under warranty.

High Altitude

At altitudes over 5,000 ft. (1524 m), a minimum 85 octane gasoline is acceptable. To remain emissions compliant, high altitude adjustment is required. Operation without this adjustment will cause decreased performance, increased fuel consumption, and increased emissions.

See an authorized service dealer for high altitude adjustment information. Operation of the engine at altitudes below 2,500 ft. (762 m) with the high altitude kit is not recommended.

Gasoline

Gasoline must meet these requirements:

- Clean, fresh, unleaded gasoline with a minimum of 87 octane.
- Gasoline with an ethanol content up to 10% is acceptable.



1. Slowly remove fuel cap to relieve pressure in tank.
2. Slowly add unleaded gasoline to fuel tank. Be careful not to fill above bottom lip. This allows adequate space for fuel expansion.

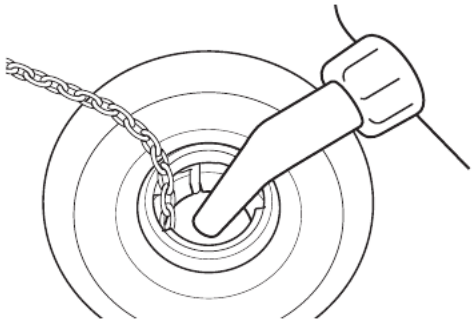

3. Install fuel cap and let any spilled gasoline evaporate before starting engine.

Fuel Assurance™ System

The generator is equipped with a reservoir for fuel stabilizer to keep the gasoline fresh. It automatically pumps fuel stabilizer into the fuel tank every time the generator is started and the gasoline switch is in the gasoline (⛽) position.

Slowly pour contents of fuel stabilizer bottle into the reservoir. Read and follow all safety instructions on the fuel stabilizer bottle. Run the generator for 2 minutes to circulate the stabilizer throughout the fuel system.

NOTICE Do not let the fuel stabilizer reservoir empty. If the pump runs when the reservoir is empty, it could cause pump damage.

Permanent Connection to a Large Propane Tank

If you intend to connect your generator to a large propane supply tank, it is recommended to contact your Gas Equipment Company. Various equipment for use with propane, is required for proper conformance to all NFPA regulations. Your Gas Equipment Company can help you select and install the proper regulator, fittings and connections to meet all the Codes and manufacturer regulations. Each installation may be different and will required proper equipment. Contact your Gas Equipment Company to assure that you are meeting all NFPA 58 (Liquefied Petroleum Gas Code) and NFPA 54 (National Fuel Gas) Codes.

Connecting Propane Cylinder

- Do not connect, use, disconnect or store propane cylinder in a building, garage or enclosed area.
- You must use the supplied propane regulator/hose assembly for safe operation.
- Do not allow children to tamper or play with the propane cylinder.
- Always keep the propane cylinder in an upright position.
- Do not use tape or any type sealant to seal the propane hose connections.
- Always position the cylinder so the connection between the valve and the regulator won't cause bends or kinks in the hose.

NOTICE Follow all safety precautions on propane regulator/hose tag when connecting to the generator.

1. Attach the included propane regulator/hose assembly to the propane inlet on the control panel of the generator. Tighten the nut to 71-88 in lbs. with 19 mm or adjustable wrench.

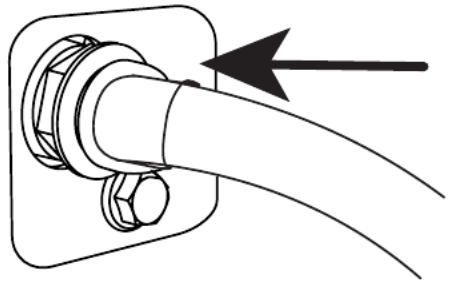

NOTICE Use a minimum 20 lb. propane cylinder with Type 1, right hand ACME threads with this generator.

2. Attach the other end of the propane regulator/hose assembly to the cylinder valve. Tighten the nut by hand clockwise.

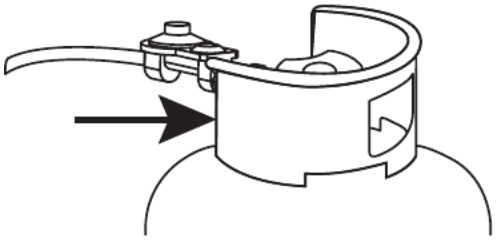

3. Spray a soapy water solution (one part liquid detergent and one part water) to check all connections for leaks before using generator. Slowly open the cylinder valve. If bubbles appear or grow in size and number, there is a leak. Close the cylinder valve. Contact your local authorized service dealer for assistance. Do not attempt to make repairs yourself.

Step 3: Generator Start Up

Gasoline Starting

Disconnect all electrical loads from the generator. Use the following start instructions:

1. Make sure unit is outdoors on a level surface.

NOTICE Failure to operate the unit on a level surface may cause the unit to shut down.

NOTICE The propane cylinder valve should be fully closed when the generator is not in use or is running with gasoline.

2. Turn gasoline switch to the gasoline (⛽) position.

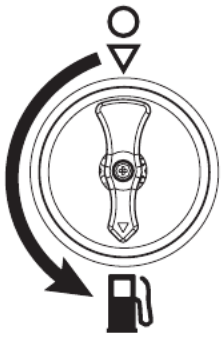

3. Pull choke knob out to close choke (|◹|).



4A. **For electric starting**, turn and hold (no more than 5 seconds) key in the start switch in "**Start**" position until generator starts.

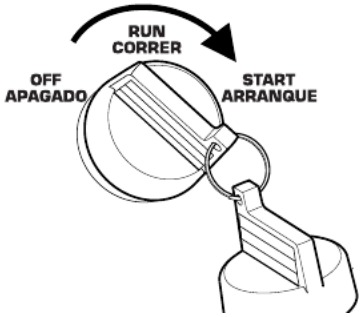

NOTICE If battery is discharged, use manual starting instructions or charge battery with a battery charger designed specifically for AGM batteries and follow all charger instructions.

4B. **For manual starting**, turn key in start switch to "**Run**" position, grasp recoil handle and pull slowly until slight resistance is felt. Then pull rapidly to start engine.

5. Open choke gradually as engine warms up by pushing in on choke knob.

NOTICE If engine starts but fails to run, see Low Oil Shutdown in *Features and Controls.*

Propane Starting

Disconnect all electrical loads from the generator. Use the following start instructions:

1. Make sure unit is outdoors on a level surface.

NOTICE Failure to operate the unit on a level surface may cause the unit to shut down.

NOTICE If any gasoline exists in the fuel line/carburator when switching to propane, the generator may fail to start or run rough. Prior to connecting the propane hose, turn the gasoline switch to the off position and run the generator out of gasoline until engine shuts down. When restarting the generator on propane, follow the steps below and run until the engine stabilizes.

2. Turn gasoline switch to the off (0) position.

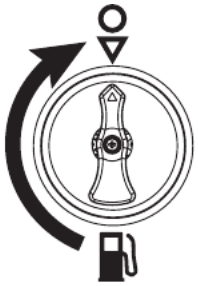

3. Connect propane cylinder as described in *Connecting Propane Cylinder.*
4. Fully open the propane cylinder valve.

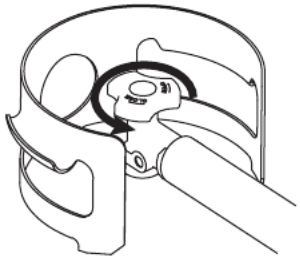

NOTICE The propane cylinder valve should be fully closed when the generator is not in use or is running with gasoline.

5. Pull choke knob out to half choke position.



6A. **For electric starting**, turn and hold (no more than 5 seconds) key in the start switch in "**Start**" position until generator starts.



NOTICE If battery is discharged, use manual starting instructions or charge battery with a battery charger designed specifically for AGM batteries and follow all charger instructions.

6B. **For manual starting**, turn key in start switch to "**Run**" position, grasp recoil handle and pull slowly until slight resistance is felt. Then pull rapidly to start engine.

7. Gradually push choke knob in to run position. If engine falters, move choke knob to half choke position until engine runs smoothly, and then push in to run position.

NOTICE If engine starts but fails to run, see Low Oil Shutdown in *Features and Controls.*

NOTICE Observing frost on propane cylinders and regulators is common during operation and normally is not an indication of a problem. As propane vaporizes and travels from the cylinder to the generator engine it expands. The amount of frost that forms can be affected by the size of the cylinder, the amount of propane being used, the humidity of the air and other operating conditions. In unusual situations this frost may eventually restrict the flow of propane gas to the generator resulting in deteriorating performance. For example, if the cylinder temperature is reduced to a very low level then the rate at which the propane vaporizes is also reduced and may not provide sufficient fuel flow to the engine. This is not an indication of a problem with the generator but only a problem with the flow of propane from the propane cylinder. If generator performance seems to be deteriorating at the same time that ice formation is observed on cylinder valve, hose or regulator then some actions may be taken to eliminate this symptom. In these rare situations it can be helpful to reduce or eliminate the cold fuel system effects by doing one of the following:

- Exchanging propane cylinders to allow the first cylinder to warm up, repeating as necessary.
- The propane cylinder can be temporarily warmed by pouring warm water over the top of the cylinder.

Step 4: Connecting Electrical Loads

Using Extension Cords

Use only grounded extension cords marked for outdoor use rated for your loads. Follow cord safety instructions.

WARNING! Damaged or overloaded extension cords could overheat, arc, and burn resulting in death or serious injury.

NOTICE For best results when plugging into the 120 Volt GFCI receptacles, plug items to be powered in sequence as shown.

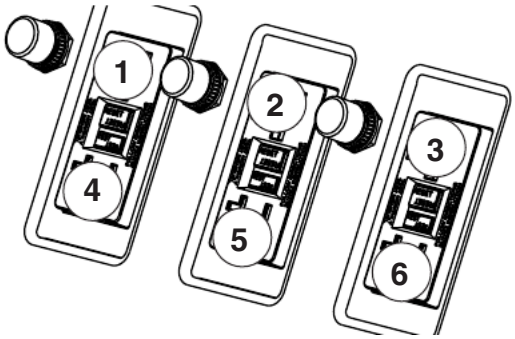

NOTICE Calculating power needs is important when planning to run a portable generator. See *Generator Capacity*.

NOTICE Connect electrical loads in off position then turn on for operation.

120 Volt AC, 20 Amp, GFCI Duplex Receptacles

Use each receptacle to operate 120 Volt AC, single-phase, 60 Hz electrical loads requiring up to 2,400 Watts (2.4 kW) at 20 Amps of current.

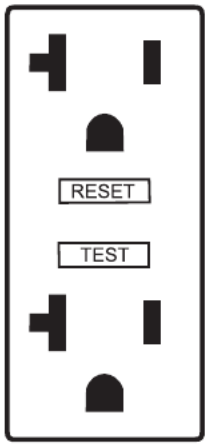

Ground Fault Protection

The 120 volt duplex receptacles are equipped with Ground Fault Circuit Interrupter (GFCI) protection. The GFCI protects against electrical shock that may be caused if your body becomes a path which electricity travels to reach ground.

When protected by a GFCI, one may still feel a shock, but the GFCI is intended to cut current off quickly enough so that a person in normal health should not suffer any serious electrical injury.

WARNING! Generator voltage could cause electrical shock or burn resulting in death or serious injury. Contact with the hot and neutral conductor at the same time could cause electrical shock or burn, even if the circuit is GFCI protected.

Testing the GFCI

With the engine running, test your GFCI outlet prior to each use, as follows:

- Push the “Test” button. The “Reset” button should pop out, which should allow no power to reach the outlet.
- Press the “Reset” button firmly until it is fully in place and locks in that position. If the GFCI outlet does not reset properly, do not use the outlet. Call or take your generator to a local authorized service dealer.
- If the GFCI trips by itself at any time, reset and test the outlet.

120/240 Volt AC, 30 Amp, Locking Receptacle

Use a NEMA L14-30 plug with this receptacle. Connect a 4-wire cord set rated for 250 Volt AC loads at 30 Amps. *The generator’s locking receptacle is not protected by a GFCI.*

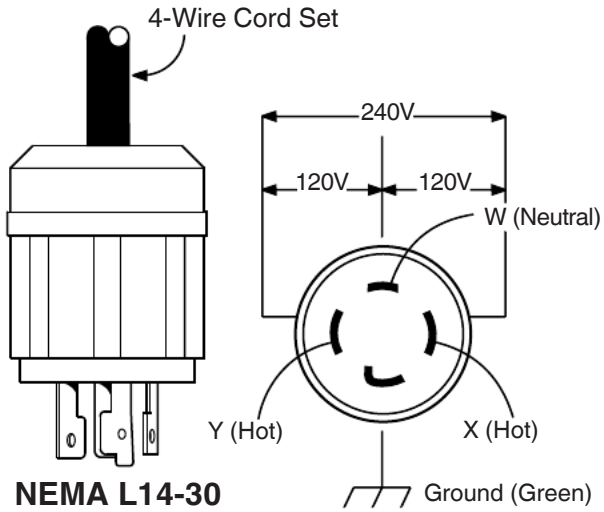

NEMA L14-30

This receptacle powers 120/240 Volt AC, 60 Hz, single phase loads requiring up to 7,200 Watts of power (7.2 kW) at 30 Amps for 240 Volts or two independent 120 Volt loads at 30 Amps each.

Generator Capacity

To make sure your generator can supply enough running watts and starting watts for the items you will power at the same time, follow these three simple steps:

1. Select the items you will power at the same time. See following list for typical wattages.

Tool or Appliance	Running Watts*	Starting Watts**
Light Bulb - 75 Watt	75	-
Sump Pump - 1/3 HP	1125	2850
Refrigerator/Freezer	550	1350
Water Well Pump - 1/3 HP	575	1440
Window AC - 10,000 BTU	1400	2100
Furnace Fan Blower - 1/2 HP	800	2350
Microwave Oven - 1000 Watt	1000	-
LED Television - 55”	100	-
Laptop	250	-
Garage Door Opener - 1/2 HP	300	500

* Typical wattages listed are approximate only. Check tool or appliance for actual wattage.

** The momentary electrical current the generator can provide to start electric motors, per Briggs & Stratton standard 628K. It does not represent the power required to continuously run electrical loads. It is the maximum current that can momentarily be supplied when starting a motor, multiplied by the generator’s rated voltage.

2. Total the running watts. This is the amount of power your generator must produce to keep your items running. See following example:

Tool or Appliance	Running Watts	Starting Watts
Window AC - 10000 BTU	1400	2100
Refrigerator/Freezer	550	1350
LED Television - 55”	100	—
Light (75 Watts)	75	—
	2125 Total Running Watts	2100 Highest Starting Watts

Example

Total running watts = 2125
Highest starting watts = 2100
Total generator watts required = 4225

3. Estimate the starting watts you will need. Because not all motors start at the same time, total starting wattage can be estimated by adding only the item with the highest additional starting watts requirements to the total running watts from step 2.

Power Management

To manage generator power, sequentially add loads as follows:

1. With nothing connected to generator, start the engine outdoors.
2. Plug in and turn on the first load, preferably the largest load you have.
3. Permit the generator output to stabilize (engine runs smoothly and attached device operates properly).
4. Plug in and turn on the next load.
5. Again, permit the generator to stabilize.
6. Repeat steps 4 and 5 for each additional load.

Never add more loads than the generator capacity. Take special care to consider starting watts in generator capacity.

Carbon Monoxide (CO) Shutdown System

Automatically shuts down the engine when harmful levels of carbon monoxide accumulate around the generator or a CO shutdown system fault occurs. After shutdown, the indicator light will blink for at least five minutes per the chart.

The CO shutdown system DOES NOT replace carbon monoxide alarms. Install battery-powered carbon monoxide alarm(s) in your home. Do not run generator in enclosed areas.

Color/Pattern	Description
Red •• •• 	Carbon monoxide accumulated around generator. Move generator to an open, outdoor area 20 ft. (6.1 m), with exhaust pointed away from all homes and occupied spaces. Automatic shutoff is an indication generator was improperly located. Air out premises (e.g. open windows and doors) before reoccupying. If you start to feel sick, dizzy, weak, or your homes carbon monoxide alarm sounds while using this product, get to fresh air right away. Call emergency services. You may have carbon monoxide poisoning.
Blue • • •	CO shutdown system fault occured*. See an authorized service dealer.

*Blue light will blink for five seconds at the startup of generator to show the CO shutdown system is functioning properly.

Step 5: Generator Shutdown

1. Turn off and unplug all electrical loads from generator panel receptacles. Never stop engine with electrical devices plugged in and turned on.
2. Let engine run at no-load for one minute to stabilize internal temperatures of engine and generator.
3. Turn key in start switch to “**Off**” position.
4. Turn the gasoline switch to the off (0) position.



5. If propane was used, fully close the propane cylinder valve.

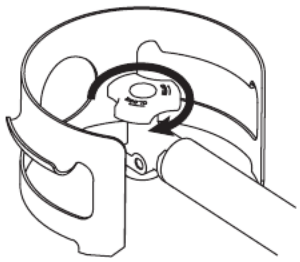

Transporting

When transporting generator with a vehicle or trailer, turn off the propane cylinder valve and turn gasoline switch to off (0) position. Make certain that propane cylinder is not attached to generator and is securely stowed away and upright. Do not tip generator at an angle which causes fuel to spill.

Maintenance

Maintenance Schedule

Follow the hourly or calendar intervals, whichever occurs first. More frequent service is required when operating in adverse conditions noted below.

First 5 Hours
• Change engine oil
Every 8 Hours or Daily
• Clean debris
• Check engine oil level
Every 25 Hours or Yearly
• Clean engine air filter[1]
Every 100 Hours or Yearly
• Change engine oil[1]
Yearly
• Replace engine air filter[1]
• Service spark plug
• Inspect muffler and spark arrester

[1] Service more often under dirty or dusty conditions.

General Recommendations

Regular maintenance will improve the performance and extend the life of the generator. See any authorized service dealer for service.

The generator's warranty does not cover items that have been subjected to operator abuse or negligence. To receive full value from the warranty, the operator must maintain the generator as instructed in this manual.

All service and adjustments should be made at least once each season. A new spark plug and clean air filter assure proper fuel-air mixture and help your engine run better and last longer. Follow requirements in *Maintenance Schedule*.

Emissions Control

Maintenance, replacement, or repair of the emissions control devices and systems may be performed by any non-road engine repair establishment or individual. However, to obtain "no charge" emissions control service, the work must be performed by an authorized service dealer. See *Emissions Warranty*.

The emissions control system for carbureted engines is EM (Engine Modifications). The emissions control systems for engines with electronic fuel injection are ECM (Engine Control Module), MPI (Multi Port Injection), and if equipped an O2S (Oxygen Sensor).

Cleaning

Daily or before use, look around and underneath the generator for signs of oil or fuel leaks. Clean any accumulated debris. Keep area around muffler free from any debris.

- Use a soft bristle brush to loosen caked on dirt or oil.
- Use a damp cloth to wipe exterior surfaces clean.

NOTICE Improper treatment of generator could damage it and shorten its life. Do not expose generator to excessive moisture, dust, dirt, or corrosive vapors. Do not insert any objects through cooling slots.

Battery Maintenance

The generator is equipped with an automatic battery charging circuit that charges the battery while the engine is running. If the generator isn't used frequently, the battery should be connected to a trickle charger or battery maintainer (not included) to keep it properly charged.

NOTICE Do not exceed 2.0 Amp charging rate.

Follow the instructions included with the trickle charger or battery maintainer.

Engine Maintenance

Oil Recommendations

We recommend the use of Warranty Certified oils for best performance. Other high-quality detergent oils are acceptable if classified for service SF, SG, SH, SJ or higher. Do not use special additives.

Outdoor temperatures determine the proper oil viscosity for the engine. Use the chart to select the best viscosity for the outdoor temperature range expected. Engines on most outdoor power equipment operate well with 5W30 Synthetic oil.

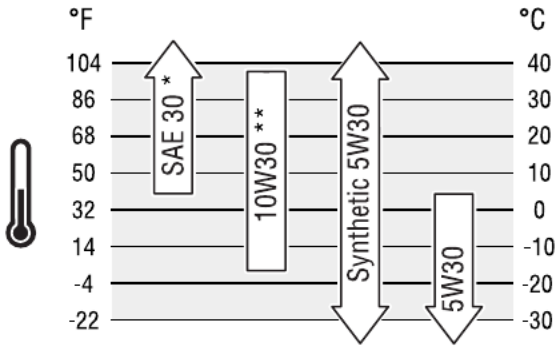

* Below 40°F (4°C) the use of SAE 30 will result in hard starting.

** Above 80°F (27°F) the use of 10W30 may cause increased oil consumption. Check oil level more frequently.

Checking/Adding Engine Oil

Oil level should be checked prior to each use or at least every 8 hours of operation. Keep oil level maintained.

1. Make sure generator is on a level surface.
2. Clean area around oil fill, remove dipsitck and wipe with clean cloth. Replace dipstick. Remove and check oil level.

NOTICE Do not screw in dipstick when checking oil level.

3. Verify oil is at full mark on dipstick. Replace and tighten dipstick.

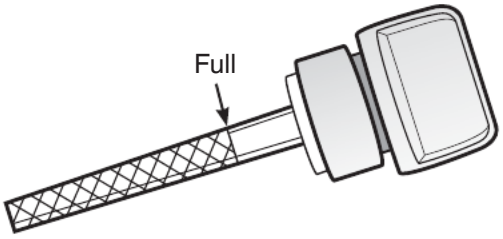

4. If needed, slowly pour oil into oil fill opening to the full mark on dipstick. Do not overfill.

NOTICE Overfilling with oil could cause the engine to not start, or hard starting.

- Do not overfill.
- If over the full mark on dipstick, drain oil to reduce oil level to full mark on dipstick.

5. Replace and tighten dipstick.

NOTICE Do not attempt to crank or start engine before it has been properly serviced with recommended oil. This could result in an engine failure.

⚠ **CAUTION** Avoid prolonged or repeated skin contact with used motor oil. Used motor oil has been shown to cause skin cancer in certain laboratory animals. Thoroughly wash exposed areas with soap and water.

KEEP OUT OF REACH OF CHILDREN. DON'T POLLUTE. CONSERVE RESOURCES. RETURN USED OIL TO COLLECTION CENTERS.

Changing Engine Oil

If you are using your generator under extremely dirty or dusty conditions, or in extremely hot weather, change the oil more often.

Change the oil while the engine is still warm from running, as follows:

1. Make sure unit is on a level surface.
2. Remove oil drain plug and drain oil completely into a suitable container.

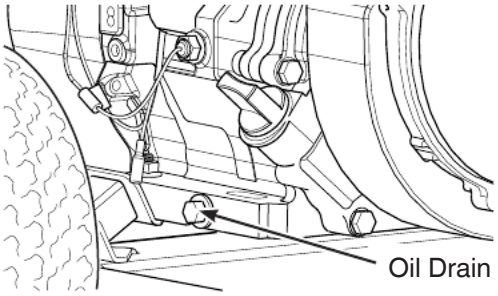

3. Reinstall oil drain plug and tighten securely. Remove dipstick.
4. Slowly pour recommended oil (about 36 oz. (1.0 l)) into oil fill opening. Pause to permit oil to settle. Fill to full mark on dipstick.
5. Wipe dipstick clean each time oil level is checked. Do not overfill.
6. Reinstall dipstick. Tighten cap securely.
7. Wipe up any spilled oil.

Service Air Filter

WARNING! Fuel and its vapors are extremely flammable which could cause burns or fire resulting in death or serious injury.

- Do not start and run engine with air filter removed.

Your engine will not run properly and may be damaged if you run it with a dirty air filter. Clean or replace more often if operating under dusty or dirty conditions.

1. Unclamp latches that hold on the cover.
2. Remove cover and foam air filter.

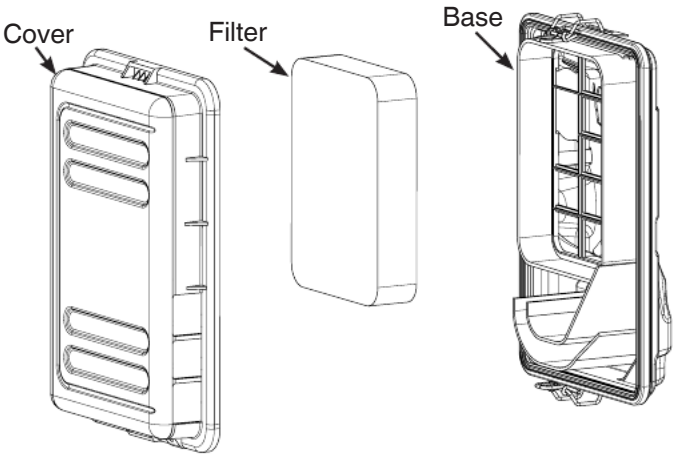

3. Wash the foam air filter in liquid detergent and water. Squeeze dry the foam air filter in a clean cloth.
4. Saturate the foam air filter with clean engine oil. To remove the excess engine oil, squeeze the foam air filter in a clean cloth.
5. Reinstall clean or new foam air filter.
6. Reinstall the air filter cover and re-clamp latches.

Service Spark Plug

Changing the spark plug will help your engine to start easier and run better.

1. Clean area around spark plug.
2. Remove and inspect spark plug.
3. Replace spark plug if electrodes are pitted, burned or porcelain is cracked. Use the recommended replacement spark plug.
4. Check electrode gap with wire feeler gauge and reset spark plug gap to recommended gap if necessary (see *Specifications*).

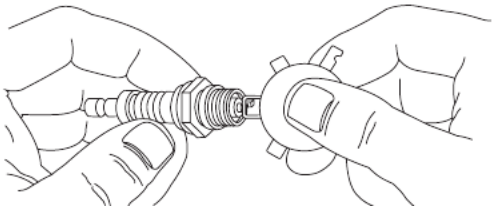

5. Install spark plug and tighten firmly.

Inspect Muffler and Spark Arrester

The engine exhaust muffler has a spark arrester screen. Inspect the muffler for cracks, corrosion, or other damage. Inspect spark arrester screen for damage or carbon blockage. Clean if carbon blockage is found using brush and commercial solvent or replace if damaged.

WARNING! Contact with muffler area could cause burns resulting in serious injury.

- Allow equipment to cool before servicing.
- It is a violation of California Public Resource Code, Section 4442, to use or operate the engine on any forest-covered, brush-covered, or grass-covered land unless the exhaust system is equipped with a spark arrester, as defined in Section 4442, maintained in effective working order. Other states or federal jurisdictions may have similar laws, reference Federal Regulation 36 CFR Part 261.52.

Replace spark arrester as follows:

1. Remove four screws that connect heat shield to muffler.

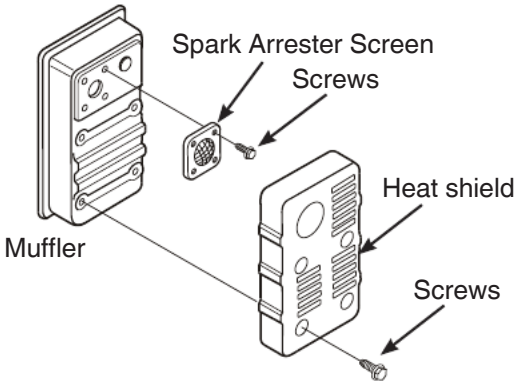

2. Remove four screws that attach spark arrester screen.
3. Obtain a replacement screen.
4. Reattach screen and heat shield.

Service Parts

Contact an authorized service dealer or www.JDNA.com for a full list of parts and diagrams.

Storage

If storing the unit for more than 30 days, use the following guidelines to prepare it for storage.

Long Term Storage Instructions

1. Clean the generator as outlined in *Cleaning*.
2. Change engine oil while engine is still warm, drain oil from crankcase. Refill with recommended grade. See *Changing Engine Oil*.
3. Start and run the generator with the gasoline switch in the gasoline ( ) position for 2 minutes to circulate fuel stabilizer throughout the fuel system before storage.



WARNING! Gasoline, gasoline vapors and propane are extremely flammable and explosive which could cause burns or fire resulting in death or serious injury.

- When draining gasoline, turn generator engine off and let it cool at least 2 minutes before removing fuel cap. Loosen cap slowly to relieve pressure in tank. Drain fuel tank outdoors.
- When storing gasoline, propane cylinders or generator with fuel in tank, store away from furnaces, stoves, water heaters, clothes dryers or other appliances that have pilot light or other ignition source because they could ignite fuel vapors.
- Check the fuel system frequently for cracks or leaks. Replace if necessary.

NOTICE Do not store propane cylinder in a building, garage, enclosed area or in the vicinity of the generator.

4. Charge the battery as indicated in *Battery Maintenance.*



WARNING! Storage covers could cause a fire resulting in death or serious injury.

- Do not place a storage cover over a hot or running generator. Let cool for a sufficient time before placing the cover on the generator.

5. Store generator in clean, dry area and cover with a suitable protective cover that does not retain moisture.

FCC Compliance Statement

FCC Part 15 Information to User

Pursuant to part 15.21 of the FCC Rules, you are cautioned that changes or modifications to transceiver not expressly approved by JD North America Corp. could void your authority to operate the portable generator.

This device complies with part 15 of the FCC Rules. Operation is subject to the following two conditions: (1) This device may not cause harmful interference, and (2) This device must accept any interference received, including interference that may cause undesired operation.

This equipment has been tested and found to comply with the limits for a Class B digital device, pursuant to part 15 of the FCC Rules. These limits are designed to provide reasonable protection against harmful interference in a residential installation. This equipment generates, uses and can radiate radio frequency energy and, if not installed and used in accordance with the instructions, may cause harmful interference to radio communications. However, there is no guarantee that interference will not occur in a particular installation. If this equipment does cause harmful interference to radio or television reception, which can be determined by turning the equipment off and on, the user is encouraged to try to correct the interference by one or more of the following measures:

- Reorient or relocate the receiving antenna.
- Increase the separation between the equipment and receiver.
- Connect the equipment into an outlet on a circuit different from that to which the receiver is connected.
- Consult the authorized service dealer or an experienced radio/TV technician for help.

Troubleshooting

Problem	Cause	Correction
Engine is running, but no AC output is available.	1. One of the circuit breakers is open. 2. Poor connection or defective cord set. 3. Connected device is bad. 4. GFCI tripped.	1. Reset circuit breaker. 2. Check and repair. 3. Connect another device that is in good condition. 4. Reset GFCI.
Engine runs well at no-load but "bogs down" when loads are connected.	1. Generator is overloaded.	1. See *Generator Capacity*.
Engine will not start; starts and runs rough or shuts down when running.	1. Start switch set to OFF position. 2. Gasoline switch is in off (0) position. 3. Generator was run on gasoline before switching to propane. 4. Propane cylinder valve is not open. 5. Low oil level. 6. Dirty air filter. 7. Out of fuel. 8. Spark plug wire not connected to spark plug. 9. Flooded with fuel. 10. Low battery charge.	1. Turn key to START position. 2. Turn gasoline switch to gasoline ( ) position. 3. Start and run generator with gasoline switch off until engine shuts down. 4. Fully open propane cylinder valve. 5. Fill crankcase to proper level or place generator on level surface. 6. Clean or replace air filter. 7. Fill fuel tank or change propane cylinder. 8. Connect wire to spark plug. 9. Wait 5 minutes and re-crank engine. 10. Charge battery for 24 hours.
Engine shuts down and CO shutdown LED blinks red (•• ••).	1. Generator improperly located.	1. Move generator to an open, outdoor area. Air out premises (e.g. open windows and doors) before reoccupying. See *Carbon Monoxide (CO) Shutdown System.*
For all other issues, see an authorized service dealer.		

Specifications

Gasoline

Rated Wattage* . . . . . 8,000 Watts
Starting Wattage** . . . . . 10,000 Watts
AC Current at 240 Volts . . . . . 33.3 Amps
AC Current at 120 Volts . . . . . 66.6 Amps

Propane

Rated Wattage* . . . . . 7,200 Watts
Starting Wattage** . . . . . 9,000 Watts
AC Current at 240 Volts . . . . . 30.0 Amps
AC Current at 120 Volts . . . . . 60.0 Amps

Common Specifications

Frequency. . . . . 60 Hz at 3600 rpm
Phase . . . . . Single Phase
Displacement . . . . . 28.07 cu. in. (460 cc)
Spark Plug Gap . . . . . 0.030 in. (0.76 mm)
Fuel Capacity . . . . . 7.5 U.S. Gallons (28.4 Liters)
Fuel Stabilizer Capacity. . . . . 16 oz. (0.47 Liters)
Oil Capacity . . . . . 36 Ounces (1.0 Liters)

Power Ratings: The gross power rating for individual gasoline engine models is labeled in accordance with SAE (Society of Automotive Engineers) code J1940 Small Engine Power & Torque Rating Procedure, and is rated in accordance with SAE J1995. Torque values are derived at 2600 RPM for those engines with "rpm" called out on the label and 3060 RPM for all others; horsepower values are derived at 3600 RPM. Net power values are taken with exhaust and air cleaner installed whereas gross power values are collected without these attachments. Actual gross engine power will be higher than net engine power and is affected by, among other things, ambient operating conditions and engine-to-engine variability. Given the wide array of products on which engines are placed, the gasoline engine may not develop the rated gross power when used in a given piece of power equipment. This difference is due to a variety of factors including, but not limited to, the variety of engine components (air cleaner, exhaust, charging, cooling, carburetor, fuel pump, etc.), application limitations, ambient operating conditions (temperature, humidity, altitude), and engine-to engine variability. Due to manufacturing and capacity limitations, J.D. North America may substitute an engine of higher rated power for this engine.

* Generator per PGMA (Portable Generator Manufacturers' Association) standard ANSI/PGMA G300-2023, Safety and Performance of Portable Generators.

** Per Briggs & Stratton 628K

Warranty Policy

Limited Warranty

We warrants that, during the warranty period specified below, it will repair or replace, free of charge, any part that is defective in material or workmanship or both. Transportation charges on product submitted for repair or replacement under this warranty must be borne by purchaser. This warranty is effective for and is subject to the time periods and conditions stated below. For warranty service, find the nearest Authorized Service Dealer in our dealer locator map. The purchaser must contact the Authorized Service Dealer, and then make the product available to the Authorized Service Dealer for inspection and testing.

There is no other express warranty. Implied warranties, including those of merchantability and fitness for a particular purpose, are limited to the warranty period listed below, or to the extent permitted by law. Liability for incidental or consequential damages are excluded to the extent exclusion is permitted by law. Some states or countries do not allow limitations on how long an implied warranty lasts, and some states or countries do not allow the exclusion or limitation of incidental or consequential damages, so the above limitation and exclusion may not apply to you. This warranty gives you specific legal rights and you may also have other rights which vary from state to state or country to country.

Warranty Period

	Elite Portable Generator	**Portable Generator**
Item	**Consumer / Commercial**	
Product	3 Year / 1 Year	2 Year / 1 Year
Engine*	2 Year / 1 Year	2 Year / 1 Year
Frame	3 Year / 1 Year	3 Year / 1 Year
Battery (if equipped)	3 Month / None	3 Month / None

* Applies to J.D. North America Corp. engines only. Warranty coverage of non-J.D. North America Corp. engines is provided by that engine manufacturer. Emissions related components are covered by the Emissions Warranty Statement.

The warranty period begins on the date of purchase by the first retail or commercial consumer. “Consumer” means personal residential household use by a retail consumer. “Commercial” means all other uses, including use for commercial, income producing or rental purposes. Once a product has experienced commercial use, it shall thereafter be considered as a commercial use product for purposes of this warranty.

Save your proof of purchase receipt. If you do not provide proof of the initial purchase date at the time warranty service is requested, the manufacturing date of the product will be used to determine the warranty period. Product registration is not required to obtain warranty service on products.

About Your Warranty

Warranty service is available only through Authorized Service Dealers. This warranty covers only defects in materials or workmanship. It does not cover damage caused by improper use or abuse, improper maintenance or repair, normal wear and tear, or stale or unapproved fuel.

Improper Use and Abuse - The proper, intended use of this product is described in the Operator’s Manual. Using the product in a way not described in the Operator’s Manual or using the product after it has been damaged will not be covered under this warranty. Warranty coverage will also not be provided if the serial number on the product has been removed or the product has been altered or modified in any way, or if the product has evidence of abuse such as impact damage or water/chemical corrosion damage.

Improper Maintenance or Repair - This product must be maintained according to the procedures and schedules provided in the Operator’s Manual, and serviced or repaired using genuine parts or equivalent. Damage caused by lack of maintenance or use of non-original parts is not covered by warranty.

Normal Wear and Tear - Like most mechanical devices, your unit is subject to wear even when properly maintained. This warranty does not cover repairs when normal use has exhausted the life of a part or the equipment. Maintenance and wear items are not covered by warranty due to wear characteristics alone, unless the cause is due to defects in material or workmanship.

Stale or Unapproved Fuel - In order to function correctly, this product requires fresh fuel that conforms to the criteria specified in the Operator’s Manual. Engine or equipment damage caused by stale fuel or the use of unapproved fuels (such as E15 or E85 ethanol blends) is not covered by warranty.

Other Exclusions - This warranty excludes damage due to accident, abuse, modifications, alterations, improper servicing, freezing or chemical deterioration. Attachments or accessories that were not originally packaged with the product are also excluded. There is no warranty coverage on equipment used for primary power in place of utility power or on equipment used in life support applications. This warranty does not include used, reconditioned, second-hand, or demonstration equipment or engines. This warranty also excludes failures due to acts of God and other force majeure events beyond the manufacturer’s control.

Generador portátil para uso en exteriores

Manual del operador

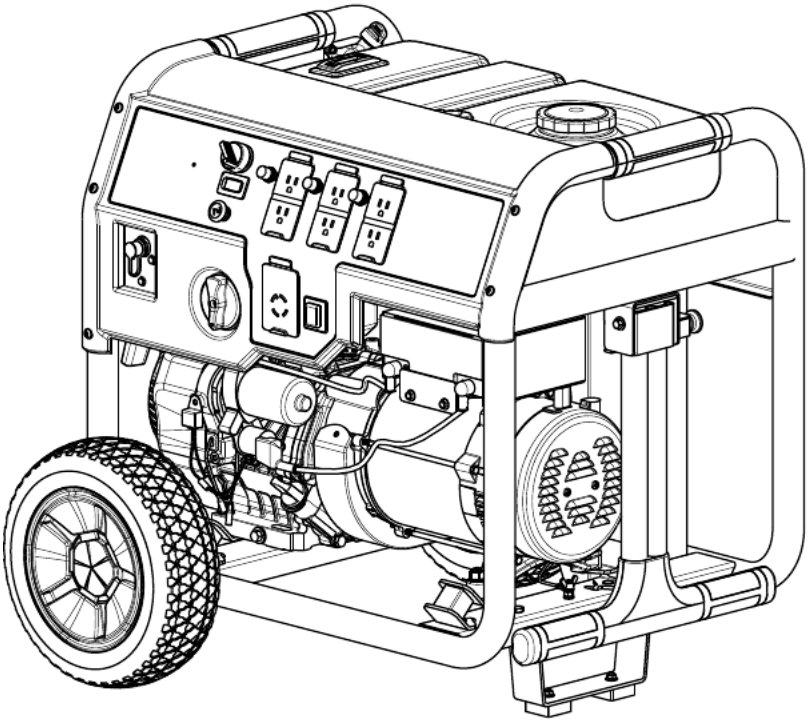

Número de modelo _____

Revisión _____

Número de serie _____

Fecha de compra _____

Copyright © 2025. Todos los derechos reservados.

Briggs & Stratton® es una marca registrada de Briggs & Stratton, LLC
y se utiliza bajo licencia de J.D. North America Corp.
Waukesha, Wisconsin 53186 USA
1-855-831-2331
www.JDNA.com

Índice de contenidos

Descripción del equipo. 2
Características y controles. 5
Operación 8
Mantenimiento 15
Almacenamiento 18
Declaración de cumplimiento de la FCC 18
Solución de problemas/Especificaciones 19
Garantía 20

Registre su producto

Para asegurar pronta y completa cobertura de la garantía, registre su producto en línea en www.JDNA.com/registration/.

Símbolos y sus significados

Señal	Advertencias
PELIGRO	Indica un riesgo que, si no se evita, *ocasionará* la muerte o lesiones graves.
ADVERTENCIA	Indica un riesgo que, si no se evita, *podría* ocasionar la muerte o lesiones graves.
PRECAUCIÓN	Indica un riesgo que, si no se evita, *podría* ocasionar lesiones menores o moderadas.
AVISO	Hace referencia a una práctica no relacionada con una lesión física.

Símbolo	Nombre	Explicación
	Símbolo de alerta de seguridad	Indica un posible riesgo para su integridad física.
	Manual del operador	La omisión de las advertencias, las instrucciones y el manual del operador podría redundar en lesiones graves o incluso la muerte.
	Gases tóxicos	La descarga de escape del motor contiene monóxido de carbono, un gas tóxico que mata en cuestión de minutos. No puede olerse ni verse.
	Incendio	La gasolina, los vapores de gasolina y el propano son sustancias extremadamente inflamables que podrían provocar quemaduras o incendios, así como muertes o lesiones graves. El escape del motor puede causar un incendio y ocasionar lesiones graves o la muerte.
	Descarga eléctrica	El generador podría provocar electrocución y ocasionar lesiones graves o la muerte.

Símbolo	Nombre	Explicación
	Superficie caliente	El silenciador puede causar quemaduras y lesiones graves.



¡ADVERTENCIA! Este producto puede exponerlo a sustancias químicas, entre las que se incluyen emisiones de escape de motor de gasolina, reconocidas por el Estado de California como causantes de cáncer, y monóxido de carbono, reconocido por el Estado de California como causante de defectos de nacimiento u otros problemas reproductivos. Para obtener más información, visite www.P65Warnings.ca.gov.

Descripción del equipo



Lea este manual atentamente y familiarícese con el generador para exteriores. Conozca sus aplicaciones, sus limitaciones y cualquier riesgo implicado. Conserve estas instrucciones originales para futuras consultas.

Este generador puede funcionar tanto con gasolina como con propano.

El generador para exteriores es un generador de corriente alterna (CA), accionado por motor, de campo giratorio equipado con un regulador de voltaje. Este generador está diseñado para suministrar energía eléctrica para iluminación, aparatos, herramientas y motores compatibles. El regulador de voltaje dentro del generador está diseñado para mantener el nivel de voltaje de salida automáticamente.

El generador portátil puede usarse para suministrar energía eléctrica a dispositivos en exteriores usando el cable incluido o para restablecer temporalmente la energía eléctrica del hogar usando una llave de transferencia. Una llave de transferencia es un dispositivo independiente que instala un electricista con licencia para conectar el generador portátil con cables, mediante una toma de bloqueo, directamente al sistema eléctrico de su hogar. Instale una llave de transferencia de la lista lo antes posible si el generador se usará para el restablecimiento temporal de la energía eléctrica del hogar.

El generador no está pensado para alimentar sistemas requeridos por ley, en caso de graves peligros para la seguridad o daños a la salud ni cuando la pérdida de potencia obstaculiza el rescate de operaciones para apagar incendios.

Se ha realizado el máximo esfuerzo para garantizar que la información de este manual sea precisa y esté actualizada. No obstante, el fabricante se reserva el derecho de modificar, alterar o mejorar de cualquier otra forma el generador y este documento en cualquier momento y sin previo aviso.

AVISO Si tiene alguna pregunta acerca del uso esperado, póngase en contacto con el servicio de atención al cliente en **1-855-628-1115** o el distribuidor autorizado.

Este equipo se ha diseñado para usarse con partes autorizadas únicamente.

Conexión a tierra del sistema

El generador tiene una conexión a tierra del sistema que conecta los componentes del marco del generador con los terminales de tierra en las tomas de salida de CA. La puesta a tierra del sistema está conectada al cable neutral de CA (el cable neutral está unido al marco del generador).

Requisitos especiales

Pueden existir ordenanzas o códigos locales, federales o estatales que se apliquen al uso previsto del generador. Consulte a un electricista calificado, a un inspector eléctrico o a la agencia local con jurisdicción en el tema.

Este generador no debe utilizarse en un emplazamiento de obra, o actividad similar, según lo define la NFPA 70-2023 (NEC) sección 590.6.

Restablecer la energía de su hogar con uno de los interruptores de transferencia de la lista

Las conexiones al sistema eléctrico de su hogar deben usar un interruptor de transferencia de la lista* y un electricista con licencia debe instalarlo. La conexión debe aislar al generador de energía del suministro de electricidad y cumplir con todas las leyes correspondientes y códigos eléctricos.Suministre energía a su hogar con un sistema de interruptor de transferencia de 30 A.

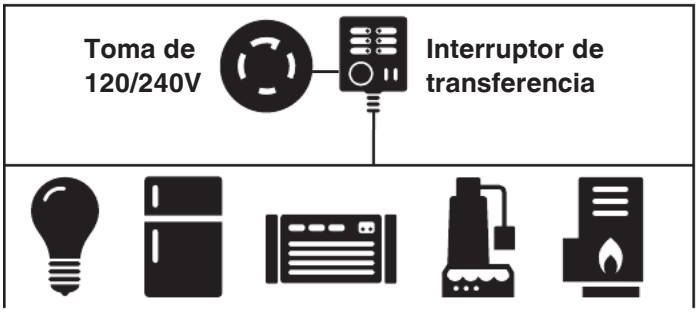

Dispositivos comunes para interiors

Restablecer energía usando cables de extensión

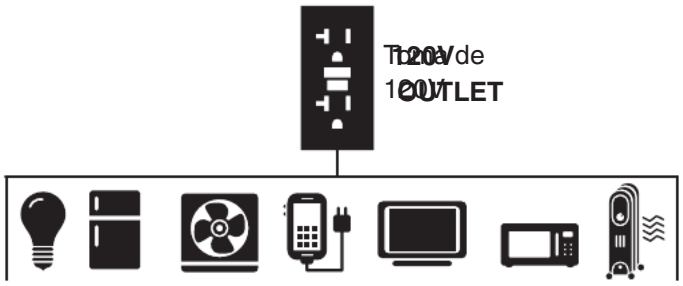

1. Solo use cables de extensión con conexión a tierra identificados para el uso en exteriores y con la clasificación adecuada para sus cargas.

Proporcionar energía usando cables de extensión		
Amperaje total	**Válvula mínima con clasificación para exteriores**	
	Hasta 15m (50 pies)	Hasta 30m (100 pies)
Hasta 13A	16	14
Hasta 15A	14	12
Hasta 20A	12	10
Hasta 30A	10	8

2. Siga las instrucciones de seguridad de los cables.
3. Instale alarmas de monóxido de carbono.
4. Al usar un generador con alargadores, verifique que se encuentre en una zona despejada y al aire libre, con una separación mínima 6,1 m (20 pies) y con el escape orientado en dirección opuesta a todas las viviendas y espacios ocupados.
5. NO SE RECOMIENDAN los cables de extensión que se conectan directamente a la casa para alimentar dispositivos para interiores.

¡PELIGRO! La descarga de escape del motor contiene monóxido de carbono, un gas tóxico que mata en cuestión de minutos. Además de que no se lo puede ver, es inodoro e insípido. Incluso si no huele los gases del escape, puede estar expuesto al monóxido de carbono.

- Los cables de extensión que se conectan directamente a la casa aumentan el riesgo de intoxicación por monóxido de carbono a través de orificios.
- Si se usa el cable de extensión que se conecta directamente a la casa para alimentar dispositivos para interiores, el operador reconoce que esto aumenta el riesgo de intoxicación por monóxido de carbono de las personas que se encuentren dentro de la casa y, por consiguiente, asume tal riesgo.

6. Instale una interruptores de transferencia de la lista* lo antes posible si el generador se usará para el restablecimiento de la energía eléctrica del hogar.

*Certificado por un laboratorio de pruebas reconocido a nivel nacional que indique que el producto cumple con los estándares adecuados de prueba de seguridad de productos.

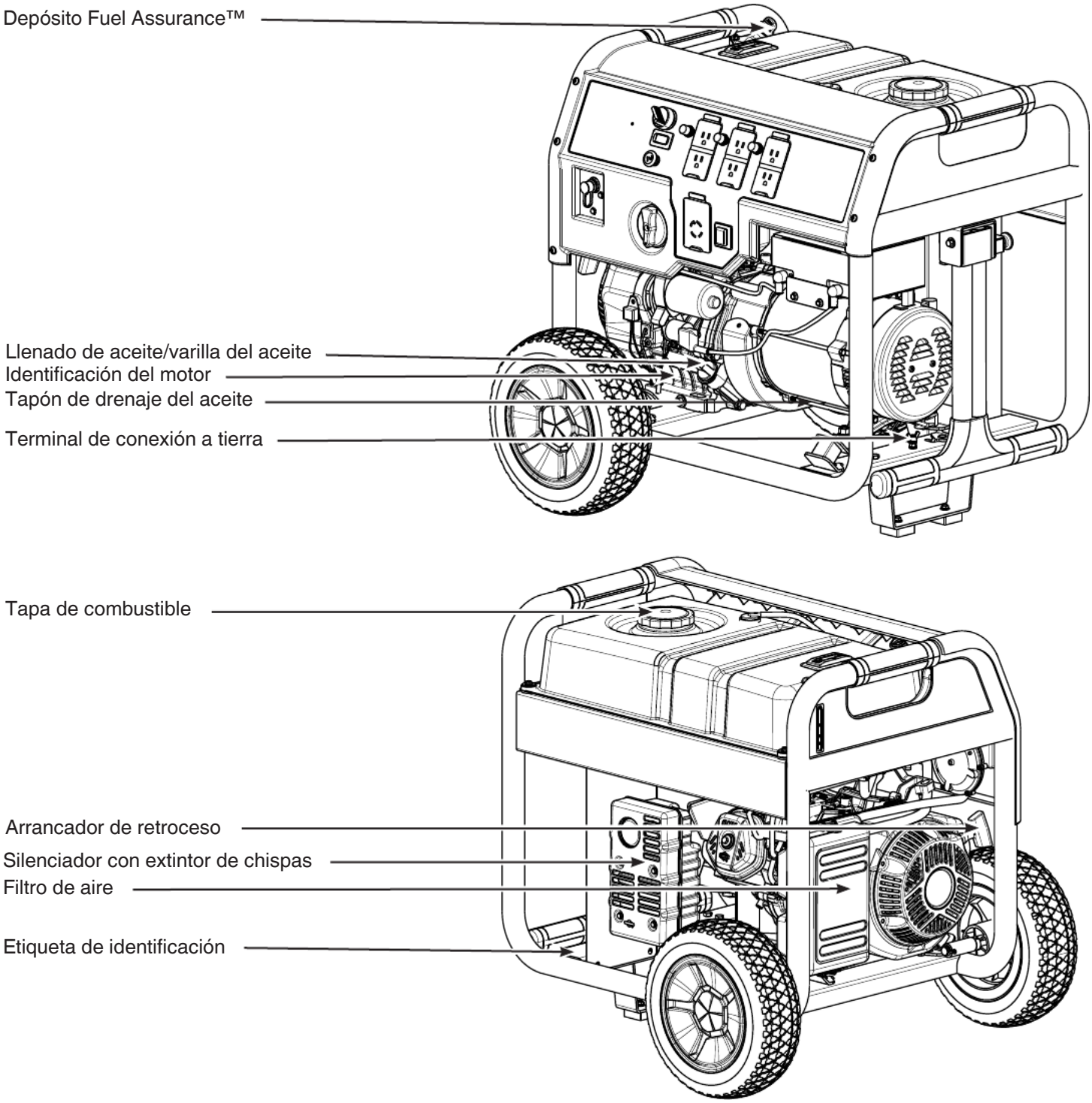

Arrancador de retroceso — Permite arrancar manualmente el motor.

Depósito Fuel Assurance™ — Agregar estabilizador de combustible para mantener fresca la gasolina.

Etiqueta de identificación — Proporciona el modelo y número de serie del generador.

Filtro de Aire — Filtra el aire de admisión del motor.

Identificación del motor — Proporciona el modelo, tipo y código del motor.

Escape/silenciador con extintor de chispas — Reduce el ruido del motor y está equipado con una malla atrapachispas.

Tapa de combustible — Agregue combustible sin plomo aquí.

Tapa de llenado de aceite/varilla indicadora de nivel – Compruebe y añada aceite de motor aquí.

Tapón de drenaje del aceite — Drene el aceite del motor por aquí.

Terminal de conexión a tierra — Consulte a la agencia local con jurisdicción en el tema sobre los requisitos de conexión a tierra en su área.

Características y controles

Compare las ilustraciones con su generador para familiarizarse con la ubicación de los diversos controles y advertencias del producto.

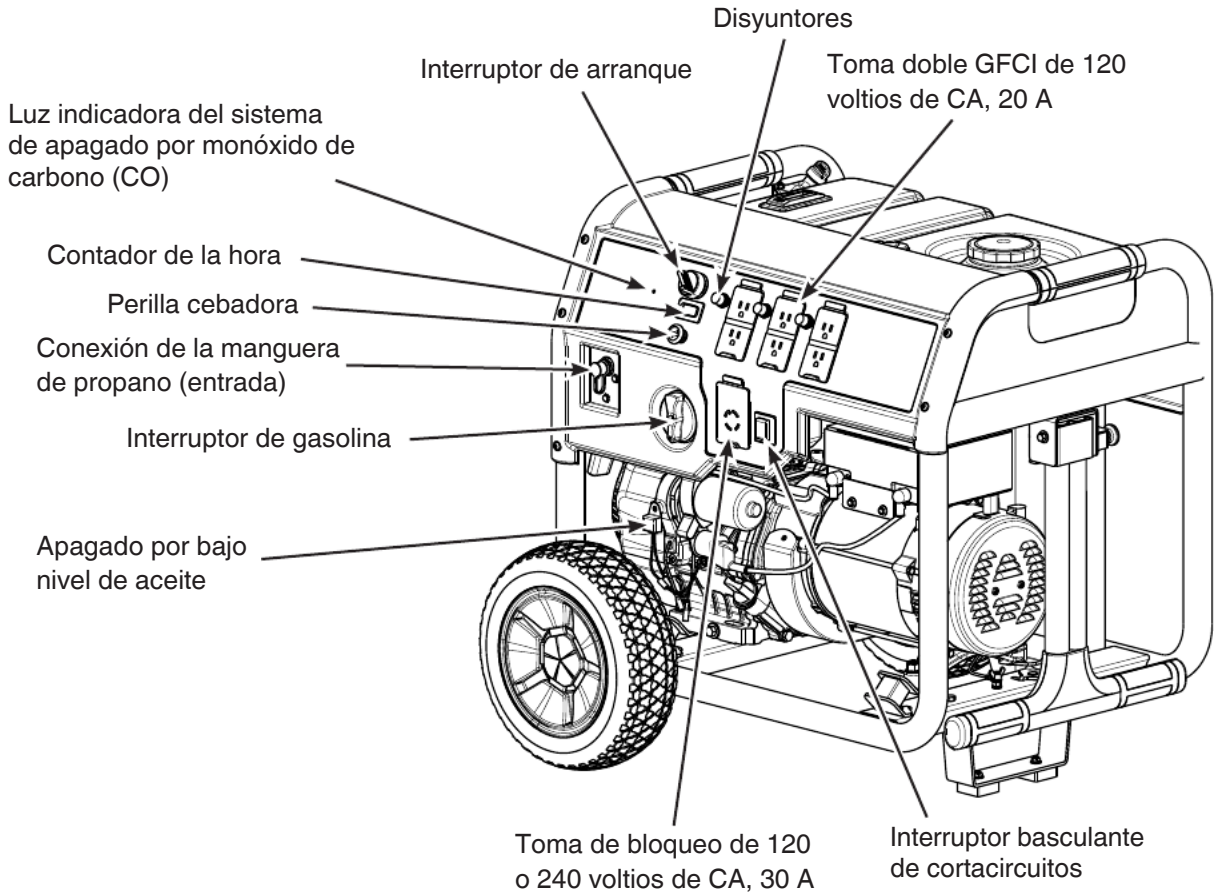

Apagado por bajo nivel de aceite — Esta unidad está equipada con un dispositivo de protección contra bajo nivel de aceite. Para que el motor arranque y funcione, el nivel del aceite debe ser adecuado. Si la presión de aceite del motor cae por debajo del nivel predeterminado, el interruptor de nivel de aceite detiene el motor. Compruebe el nivel de aceite con la varilla indicadora de nivel.

Conexión de la manguera de propano (entrada) — Permite conectar la manguera de propano al generador.

Contador de la hora — Muestra y registra las horas que ha funcionado su generador (hasta 9,999.9).

Disyuntor del circuito (CA) — Las tomas dobles GFCI de 120 voltios de 20 A cuentan con disyuntores con un botón para el restablecimiento de 20A para proteger al generador de una sobrecarga eléctrica.

Interruptor basculante de cortacircuitos — El receptáculo de bloqueo de 30 A cuenta con un interruptor basculante de 2 polos para proteger al generador de una sobrecarga eléctrica.

Interruptor de arranque — Gire la llave a la posición START (arranque) para encender el motor. Gire la llave a la posición OFF para apagar el motor.

Luz indicadora del sistema de apagado por monóxido de carbono (CO) — Indica el apagado del motor debido a una acumulación de monóxido de carbono alrededor del generador o a una falla ocurrida en el sistema.

Perilla cebadora — Se usa cuando se arranca el motor en frío.

Interruptor de gasolina — Úselo para activar la gasolina como combustible. Cuando el interruptor está apagado (posición 0), la válvula de gasolina queda cerrada.

Toma de bloqueo de 120 o 240 voltios de CA, 30 A — Se usa para suministrar energía de 120 o 240 voltios de CA, monofásica y de 60 Hz para operar luces, electrodomésticos, herramientas y cargas de motores eléctricos.

Toma doble GFCI de 120 voltios de CA, 20 A — Se usa para suministrar energía de 120 voltios de CA, monofásica y de 60 Hz para operar luces, electrodomésticos, herramientas y cargas de motores eléctricos.

⚠ WARNING

Fuel is flammable which could cause burns resulting in death or serious injury.
- Turn engine off and let it cool at least 2 minutes before refueling.
- Do not fill fuel above bottom lip.
- Never add fuel to a hot or running generator.

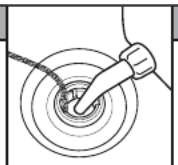

⚠ ADVERTENCIA

El combustible es inflamable, lo que podría causar quemaduras que ocasionen la lesiones graves o la muerte.
- Apague el motor y déjelo enfriar al menos 2 minutos antes de agregar combustible.
- No llene el combustible por encima del borde inferior.
- Nunca agregue combustible a un generador caliente o en operación.

80029440

Point engine exhaust away from all homes.

Apunte el escape del motor lejos de las casas.

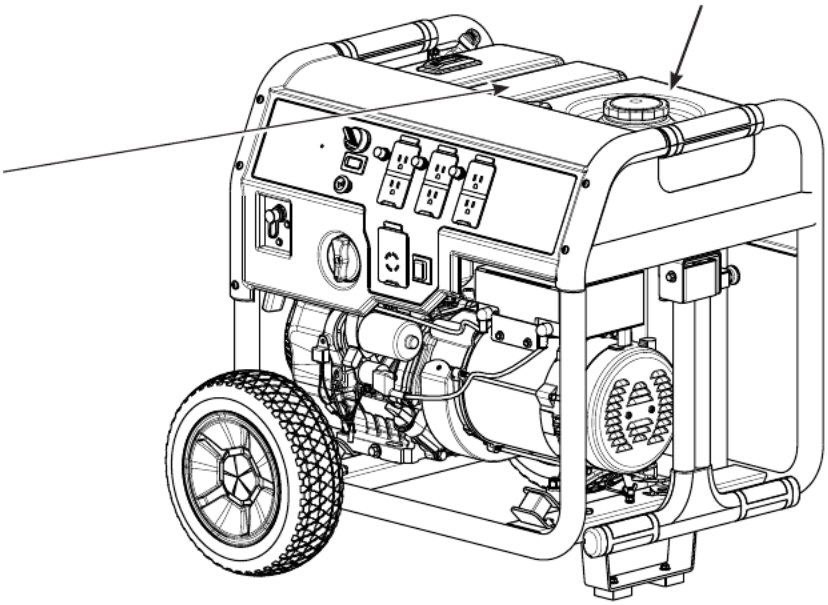

⚠ DANGER

Failure to follow warnings, instructions and operator's manual will result in death or serious injury.

Tampering with the CO Guard™ will cause Carbon Monoxide poisoning. Install Carbon Monoxide alarms inside home.

Generator could cause electrical shock.
- Do not run indoors to avoid wet conditions.
- Do not run in rain or wet weather.
- Transfer switch must be used when connecting to a home's electrical system

Hot exhaust gases could cause fires. Keep at least 5 ft. (1.5 m) clearance from any combustibles or structures, including overhead.

⚠ PELIGRO

No obedecer las advertencias e instrucciones y el manual del operador provocará lesiones graves o la muerte.

Manipular el CO Guard™ causará envenenamiento por monóxido de carbono. Instale alarmas de monóxido de carbono en el interior de su casa.

El generador podría causar una descarga eléctrica.
- No opere en interiores para evitar condiciones de humedad.
- No opere en la lluvia ni en clima húmedo.
- Debe usarse el interruptor de transferencia cuando se conecta al sistema eléctrico de una casa.

Los gases calientes del escape podrían causar un incendio. Deje un espacio libre de al menos 5 pies (1,5 m) de cualquier combustible o estructura, incluyendo por encima.

80028949

AUTOMATIC SHUTOFF - YOU MUST:

MOVE GENERATOR TO AN OPEN, OUTDOOR AREA, POINT EXHAUST AWAY. DON'T RUN GENERATOR IN ENCLOSED AREAS (E.G. NOT IN HOUSE OR GARAGE).

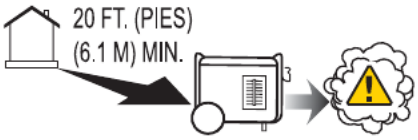

MOVE TO FRESH AIR AND GET MEDICAL HELP IF SICK, DIZZY OR WEAK.

CORTE AUTOMÁTICO - DEBE REALIZAR LO SIGUIENTE:

MUEVA EL GENERADOR A UNA ZONA ABIERTA, AL AIRE LIBRE, APUNTE EL ESCAPE LEJOS. NO ARRANQUE EL GENERADOR EN ZONAS CERRADAS (P.EJ., DENTRO DE UNA CASA O GARAJE).

UBÍQUESE EN UN LUGAR DONDE CORRA AIRE FRESCO Y BUSQUE AYUDA MÉDICA SI SE SIENTE MAL, MAREADO O DÉBIL.

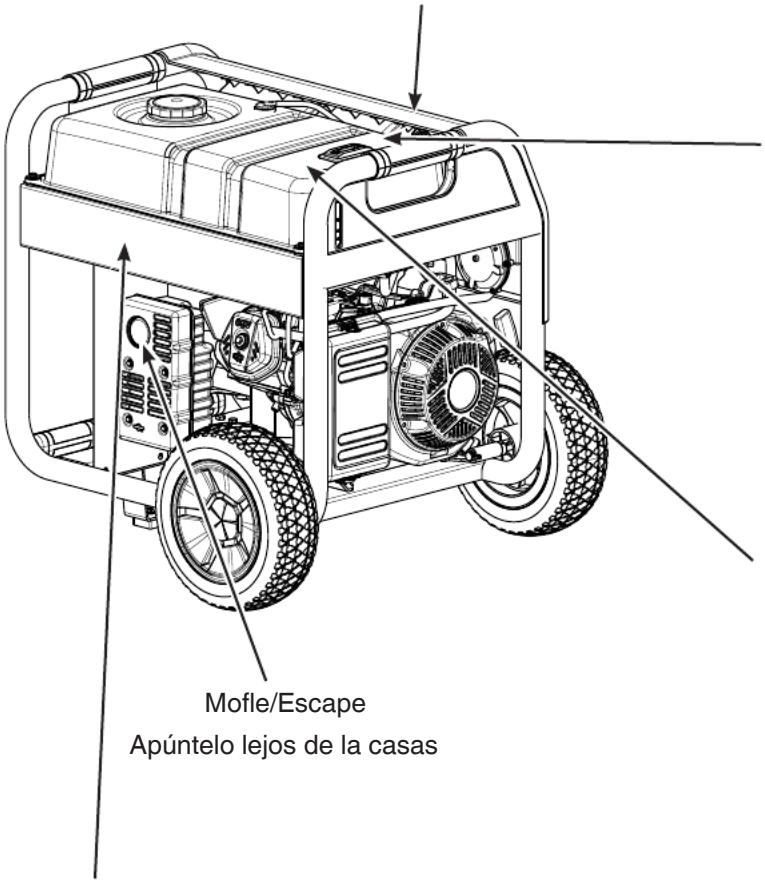

Mofle/Escape

Apúntelo lejos de la casas

⚠ PELIGRO

El uso de un generador en un espacio interior PUEDE PROVOCAR LA MUERTE EN POCOS MINUTOS.

Los gases de escape del generador contienen monóxido de carbono, un veneno invisible e inodoro.

NUNCA utilice un generador en el interior de una casa o un garaje, AUNQUE haya ventanas y puertas abiertas.

Utilícelo sólo en el EXTERIOR, alejado de ventanas, puertas y aberturas de ventilación.

80029442

⚠ DANGER

Using a generator indoors CAN KILL YOU IN MINUTES.

Generator exhaust contains carbon monoxide. This is a poison you cannot see or smell.



NEVER use inside a home or garage, EVEN IF doors and windows are open.

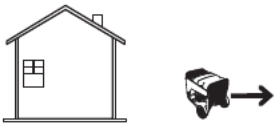

Only use OUTSIDE and far away from windows, doors, and vents.

202997

⚠ WARNING

Muffler could cause burns resulting in serious injury.

- Do not touch hot parts
- Avoid hot exhaust gases



⚠ ADVERTENCIA

El silenciador podría causar quemaduras que ocasionen lesiones graves.

- No toque las partes calientes
- Evite los gases calientes del escape

Operación

Paso 1: Ubicación segura

Antes de arrancar el generador portátil, deben tenerse en cuenta dos problemas de seguridad igualmente importantes con respecto a la intoxicación por monóxido de carbono y los incendios.

Ubicación durante el funcionamiento para reducir el riesgo de intoxicación por monóxido de carbono

El escape del motor de todos los equipos que queman combustibles fósiles, como el generador portátil, contiene monóxido de carbono, un gas tóxico que mata en cuestión de minutos. Además de que no se lo puede ver, es inodoro e insípido. Incluso si no huele los gases del escape, puede estar expuesto al monóxido de carbono.

En muchos estados, la ley requiere el uso de alarmas de monóxido de carbono en las casas. Se trata de un dispositivo electrónico que detecta niveles peligrosos de monóxido de carbono. Cuando se produce una acumulación de monóxido de carbono, la alarma avisa a los habitantes con un sonido y una luz indicadora, visible e intermitente. Las alarmas de humo no pueden detectar el monóxido de carbono.

Alarma(s) de monóxido de carbono

Instale alarmas de monóxido de carbono dentro de su casa. Sin alarmas de monóxido de carbono en funcionamiento, no se dará cuenta de que se está intoxicando y muriendo debido a una intoxicación por monóxido de carbono.

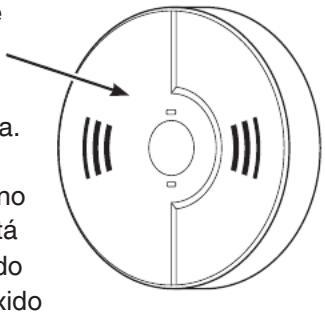

¡PELIGRO! La descarga de escape del motor contiene monóxido de carbono, un gas tóxico que mata en cuestión de minutos. Además de que no se lo puede ver, es inodoro e insípido. Incluso si no huele los gases del escape, puede estar expuesto al monóxido de carbono.

- Para reducir el riesgo de acumulación de monóxido de carbono, use el generador portátil únicamente al aire libre, con una separación mínima de 6,1 m (20 pies) y con el escape orientado en dirección opuesta a todas las viviendas y espacios ocupados.
- Instale alarmas de monóxido de carbono con baterías o enchufe (batería de respaldo) siguiendo las instrucciones del fabricante. Las alarmas de humo no pueden detectar el monóxido de carbono.
- No opere generador portátil dentro de hogares, garajes, sótanos, espacios reducidos, cobertizos u otros espacios parcialmente cerrados, incluso si usa ventiladores o deja las puertas y ventanas abiertas. El monóxido de carbono se puede acumular rápidamente en estos espacios y puede permanecer durante horas, incluso después de que se apaga este producto.

Si comienza a sentirse mal, mareado o débil o si la alarma de monóxido de carbono de su hogar empieza a sonar mientras utiliza el producto, tome aire fresco inmediatamente. Llame a los servicios de emergencia. Puede haberse intoxicado con monóxido de carbono.

Evite la intoxicación por monóxido de carbono (CO)

- Utilice en exteriores al menos 6,1 m (20 pies) de cualquier casa.
- Oriente el escape en dirección opuesta a todas las viviendas y espacios ocupados
- Instale alarmas de CO dentro de su casa.



Para obtener más información sobre los riesgos del monóxido de carbono, visite www.takeyourgeneratoroutside.com.

Ubicación de funcionamiento para reducir el riesgo de incendio

¡ADVERTENCIA! Los gases y el calor de escape pueden inflamar los materiales combustibles y las estructuras o dañar el tanque de combustible y provocar un incendio, lo que podría comportar la muerte o lesiones graves.

- El generador portátil debe encontrarse al menos a 1,5 m (5 pies) de cualquier estructura, alero, arbustos, árboles, o vegetación de más de 30,5 cm (12 in) de altura.
- No coloque el generador portátil bajo una cubierta u otro tipo de estructura que pueda limitar el flujo de aire. Se deben instalar y mantener alarma(s) de humo en el interior de acuerdo con las instrucciones y/o recomendaciones del fabricante.
- Las alarmas de monóxido de carbono no pueden detectar el humo.
- No coloque el generador portátil en forma distinta a la que se muestra.

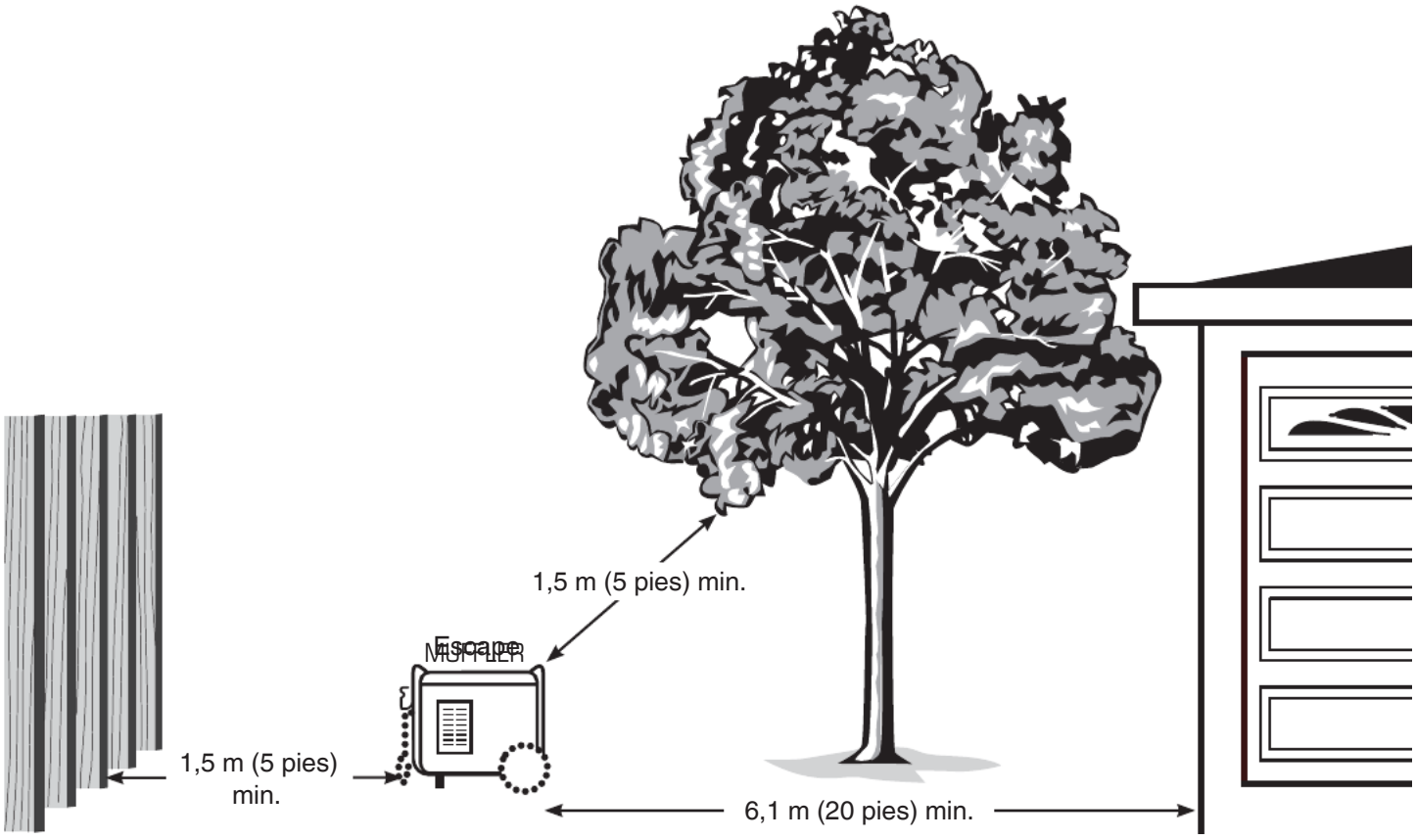

Paso 2: Aceite y combustible

El motor del generador se envía de fábrica lleno de aceite 10W30. De esta manera, el generador funcionará con un rango mayor de temperatura y condiciones climáticas. Para revisar o agregar aceite, consulte la sección *Mantenimiento.*



¡ADVERTENCIA! La gasolina, los vapores de gasolina y el propano son sustancias extremadamente inflamables y explosivas que podrían provocar quemaduras o incendios, así como muertes o lesiones graves.

- No recargue combustible si el generador está en funcionamiento.
- No fume durante la carga de combustible.
- Apague el motor y déjelo enfriar por al menos 2 minutos antes de retirar la tapa de combustible.
- Llene el tanque de combustible en el exterior. Mantenga el combustible alejado de chispas, llamas abiertas, testigos piloto, fuentes de calor y otras fuentes de ignición.
- Verifique con frecuencia que no haya grietas ni fugas en el sistema de combustible. No use nunca recipientes de gas, mangueras de propano, cilindros de propano ni ningún otro artículo relacionado con el combustible que esté dañado o tenga aspecto de tener daños.
- El propano tiene un olor particular, que ayuda a detectar las posibles fugas. Si siente olor a gas, cierre la válvula del cilindro de propano por completo. Si detecta una fuga, antes de volver a usar el generador comuníquese con un distribuidor local autorizado de servicio técnico, a fin de inspeccionar y reparar el sistema de propano.
- No coloque el cilindro de propano en la trayectoria de salida del silenciador.
- No instale ni reemplace el cilindro de propano cerca de llamas expuestas, luces piloto ni equipos eléctricos con chispa, como herramientas eléctricas, soldadoras y amoladoras.
- Si llegara a producirse un incendio con propano, no se deben extinguir las llamas, a menos que hacerlo permita cerrar la válvula de combustible. Si se extingue el incendio pero no se cierra el suministro de combustible, el peligro de explosión puede ser mayor que el que supone el incendio.
- El contacto con el contenido líquido del cilindro de propano causa quemaduras por congelación.

AVISO No mezcle el aceite con el combustible ni modifique el motor para que opere con combustibles alternos. El uso de combustibles sin aprobación puede dañar el motor y no está cubierto por la garantía.

Gran altitud

A altitudes superiores a los 1524 m (5000 pies), es aceptable usar gasolina con un mínimo de 85 octanos. Para permanecer en cumplimiento con el control de emisiones, se requiere el ajuste de alta altitud. El funcionamiento sin este ajuste provocará una disminución en el rendimiento y un aumento en el consumo de combustible y en las emisiones.

Consulte a su distribuidor autorizado para obtener información sobre el ajuste para gran altitud. No se recomienda operar el motor a altitudes inferiores a 762 m (2500 pies) con el kit para gran altitud.

Gasolina

La gasolina debe cumplir estos requisitos:

- Gasolina sin plomo limpia y reciente con un mínimo de 87 octanos.
- Es aceptable usar gasolina con hasta 10 % de etanol.



1. Quite lentamente la tapa para eliminar la presión del tanque.
2. Cargue lentamente la gasolina sin plomo en el tanque de combustible. Cuide de no llenar por encima del reborde inferior. Esto deja espacio suficiente para la expansión del combustible.

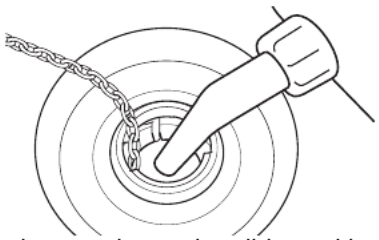

3. Coloque la tapa de combustible y, si hay algún derrame de gasolina, espere a que se evapore antes de arrancar el motor.

Sistema Fuel Assurance™

El generador cuenta con un depósito de estabilizador de combustible, para mantener fresca la gasolina. Cada vez que el generador arranca con el interruptor de gasolina en posición de gasolina (⛽), se bombea estabilizador al tanque de combustible de forma automática.

Vierta lentamente en el depósito el contenido de la botella de estabilizador de combustible. Lea y respete todas las instrucciones de seguridad detalladas en la botella de estabilizador. Haga funcionar el generador durante 2 minutos, para que el estabilizador circule por todo el sistema de combustible.

AVISO No deje el depósito de estabilizador de combustible vacío. Si la bomba funciona con el tanque vacío, podría averiarse.

Conexión permanente a un tanque grande de propano

Si tiene previsto conectar el generador a un tanque de propano de gran tamaño, es recomendable que llame a su proveedor de equipos de gas. Se necesitan varios equipos para cumplir todas las normas de la NFPA relativas al uso de propano. Su proveedor de equipos de gas puede ayudarle a elegir e instalar las opciones adecuadas de regulador, accesorios y conexiones, a fin de satisfacer todos los códigos y normas para fabricantes. Cada instalación puede variar, por lo que será necesario usar el equipo adecuado en cada caso. Comuníquese con su proveedor de equipos de gas para verificar que cumple con las normas NFPA 58 (Código de gas licuado de petróleo) y NFPA 54 (Código nacional de gas combustible).

Conexión del cilindro de propano

- No conecte, use, desconecte ni almacene el cilindro de propano dentro de un edificio, garaje o lugar cerrado.
- Para que el funcionamiento sea seguro, debe usar el conjunto provisto de regulador y manguera de propano.
- No permita que ningún niño manipule ni juegue con el cilindro de propano.
- Mantenga el cilindro de propano en posición vertical en todo momento.
- No use cinta ni ningún tipo de sellador para sellar las conexiones de la manguera de propano.
- Siempre coloque el cilindro de forma tal que la conexión entre la válvula y el regulador no provoque pliegues ni torceduras.

AVISO Al conectar el regulador y la manguera de propano al generador, respete todas las precauciones de seguridad presentes en la etiqueta.

1. Conecte el conjunto provisto de regulador y manguera a la entrada de propano en el panel de control del generador. Apriete la tuerca hasta 71-88 lb·pie como máximo usando una llave de 19 mm o una llave inglesa.

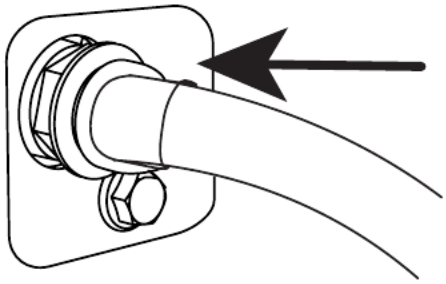

AVISO Con este generador, use un cilindro de propano de, al menos, 9 kg (20 lb) con roscas derechas ACME tipo 1.

2. Conecte el otro extremo del conjunto de regulador y manguera a la válvula del cilindro. Apriete la tuerca a mano en sentido horario.

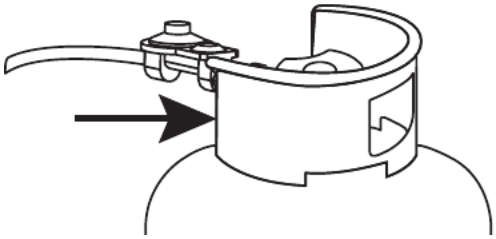

3. Antes de usar el generador, rocíe agua con detergente (una parte de detergente líquido y una parte de agua) en todas las conexiones para verificar que hay fugas. Abra lentamente la válvula del cilindro. Si aparecen burbujas y crecen en tamaño y número, hay una fuga. Cierre la válvula del cilindro. Comuníquese con un distribuidor local autorizado de servicio técnico para obtener ayuda. No intente reparar la fuga por su cuenta.

Paso 3: Puesta en marcha del generador

Arranque con gasolina

Desconecte todas las cargas eléctricas del generador Siga las siguientes instrucciones de puesta en marcha:

1. Asegúrese de que la unidad esté al aire libre sobre una superficie nivelada.

AVISO No operar la unidad en una superficie plana puede hacer que la unidad se apague.

AVISO Cuando el generador no se usa, o cuando funciona con gasolina, la válvula del cilindro de propano debe quedar completamente cerrada.

2. Gire el selector de combustible a la posición de gasolina (⛽).

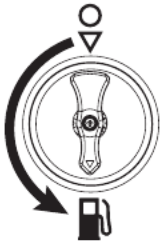

3. Active el perilla cebador hasta cebarlo (|↘|).



4A. **Para el arranque eléctrico,** gire y sostenga la llave en la interruptor de arranque (no más de 5 segundos) en la posición de "**Start**" (arranque) hasta que arranque el generador.

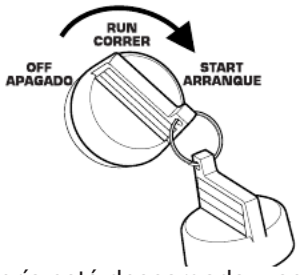

AVISO Si la batería está descargada, use las instrucciones de arranque manual o cargue la batería con un cargador de baterías diseñado específicamente para baterías AGM y siga todas las instrucciones del cargador.

4B. **Para el arranque manual,** gire la llave en el interruptor de arranque a la posición "**Run**", sujete el tirador de retroceso y tire lentamente hasta sentir una ligera resistencia. Entonces tire rápidamente para arrancar el motor.

5. Ponga en marcha el cebador progresivamente a medida que el motor se calienta y empuja la perilla cebador.

AVISO Si el motor arranca pero no funciona, consulte la sección de apagado por bajo nivel de aceite en las *Características y controles.*

Arranque con propano

Desconecte todas las cargas eléctricas del generador Siga las siguientes instrucciones de puesta en marcha:

1. Asegúrese de que la unidad esté al aire libre sobre una superficie nivelada.

AVISO No operar la unidad en una superficie plana puede hacer que la unidad se apague.

AVISO Si al cambiar a propano queda gasolina en la manguera de combustible o el carburador, el generador puede tener dificultades para arrancar o hacerlo de manera irregular. Antes de conectar la manguera de propano, apague el interruptor de gasolina y haga funcionar el generador hasta que se detenga por falta de combustible. Para volver a arrancar el generador usando propano, siga los pasos a continuación y hágalo funcionar hasta que el motor se estabilice.

2. Apague el interruptor de gasolina (posición 0).

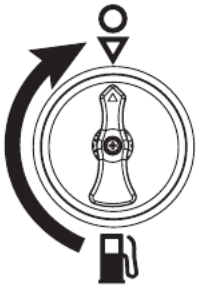

3. Conecte el cilindro de propano según lo descrito en *Conexión del cilindro de propano*.
4. Abra la válvula del cilindro de propano por completo.

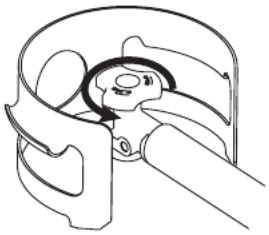

AVISO Cuando el generador no se usa, o cuando funciona con gasolina, la válvula del cilindro de propano debe quedar completamente cerrada.

5. Tire de la perilla cebadora hacia afuera hasta la posición de cebado medio.



6A. **Para el arranque eléctrico,** gire y sostenga la llave en la interruptor de arranque (no más de 5 segundos) en la posición de "**Start**" (arranque) hasta que arranque el generador.



AVISO Si la batería está descargada, use las instrucciones de arranque manual o cargue la batería con un cargador de baterías diseñado específicamente para baterías AGM y siga todas las instrucciones del cargador.

6B. **Para el arranque manual,** gire la llave en el interruptor de arranque a la posición "**Run**", sujete el tirador de retroceso y tire lentamente hasta sentir una ligera resistencia. Entonces tire rápidamente para arrancar el motor.

7. Ponga en marcha el cebador progresivamente a medida que el motor se calienta y empuja la perilla cebador.

AVISO Si el motor arranca pero no funciona, consulte la sección de apagado por bajo nivel de aceite en las *Características y controles.*

AVISO Es habitual observar escarcha en los cilindros y reguladores de propano durante el funcionamiento y, por lo general, esto no indica que haya un problema. Cuando el propano se evapora y circula desde cilindro hacia el motor del generador, se expande. La cantidad de escarcha que se forma puede variar en función del tamaño del cilindro, la cantidad de propano que se utiliza, la humedad del aire y demás condiciones de funcionamiento. En situaciones atípicas, esta escarcha podría llegar a restringir la circulación del gas propano hacia el generador y limitar el rendimiento. Por ejemplo, si la temperatura del cilindro disminuye hasta un nivel muy bajo, la velocidad a la que se evapora el propano también disminuye y podría suministrar un caudal insuficiente de combustible al motor. Esto no implica un problema en el generador, sino en la circulación de propano desde el cilindro. Si el rendimiento del generador se deteriora al mismo tiempo que se forma hielo en la válvula del cilindro, la manguera o el regulador, puede tomar algunas medidas para eliminar este síntoma. En estas situaciones poco frecuentes, puede ser útil reducir o eliminar los efectos del sistema de combustible frío haciendo lo siguiente:

- Cambie el cilindro de propano, para que se caliente; repita el proceso, si fuera necesario.
- El cilindro de propano puede calentarse temporalmente vertiendo agua caliente en la parte superior de este.

Paso 4: Conexión de las cargas eléctricas

Uso de los cables de extensión

Use únicamente cables de extensión con conexión a tierra identificados para el uso en exteriores y con la clasificación adecuada para sus cargas. Siga las instrucciones de seguridad de los cables.



¡ADVERTENCIA! Cables prolongadores dañados o sobrecargados pueden recalentarse, formar arco y quemarse dando lugar a riesgos de muerte o lesiones graves.

AVISO Para obtener mejores resultados al conectar aparatos en las tomas GFCI de 120 voltios, conéctelos de esta forma para que consuman energía de forma secuencial.

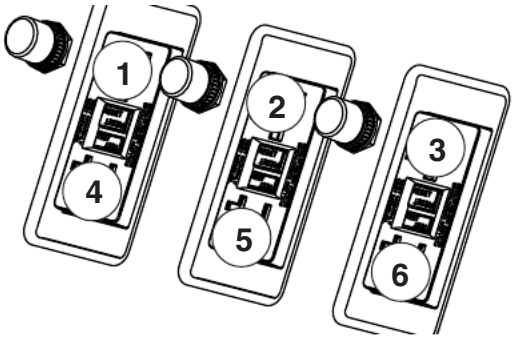

AVISO Es muy importante calcular la necesidad de potencia al planificar el uso de un generador portátil. Consulte *Capacidad del generador*.

AVISO Conecte las cargas eléctricas en la posición de apagado (OFF) y proceda a encender.

Toma doble GFCI de 120 voltios de CA, 20 A

Use cada toma para operar cargas eléctricas monofásicas de 120 voltios de CA y 60 Hz que requieran hasta 2400 vatios (2,4 kW) con una corriente de 20 A.

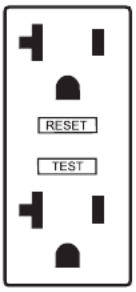

Protección contra fallos de la conexión a tierra

Las tomas dobles cuentan con un interruptor de circuito de tierra accidental (Ground Fault Circuit Interrupter, GFCI) para su protección. El GFCI brinda protección contra descargas eléctricas que pueden ocurrir si su cuerpo forma un camino por el que la electricidad puede llegar a tierra.

Es posible sentir una descarga aunque haya un GFCI; sin embargo, el GFCI está diseñado para interrumpir la corriente rápidamente y que una persona no sufra ninguna lesión eléctrica grave.

¡ADVERTENCIA! La tensión del generador podría provocar electrocución o quemaduras que conlleven lesiones graves o la muerte. Entrar en contacto con el conductor neutro y el conductor con voltaje al mismo tiempo podría provocar una descargar eléctrica o quemaduras, incluso si el circuito cuenta con un GFCI de protección.

Probar el GFCI

Con el motor en marcha, pruebe la toma GFCI antes de cada uso de la siguiente forma:

- Presione el botón «Test» (prueba). El botón «Reset» (restablecer) debería liberarse, lo que impide que llegue energía a la toma.
- Presione el botón «Reset» hasta que quede bien colocado y no se mueva de esa posición. Si la toma GFCI no se restablece adecuadamente, no use la toma. Llame o lleve su generador a un centro de servicio.
- Si en algún momento el GFCI se libera, restablézcalo y pruebe la toma.

Toma de bloqueo de 120 o 240 voltios de CA, 30 A

Use un enchufe NEMA L14-30 con esta toma. Conecte un cable de 4 conductores con clasificación para cargas de 250 voltios CA y 30 A. *La toma de bloqueo del generador no cuenta con una protección GFCI.*

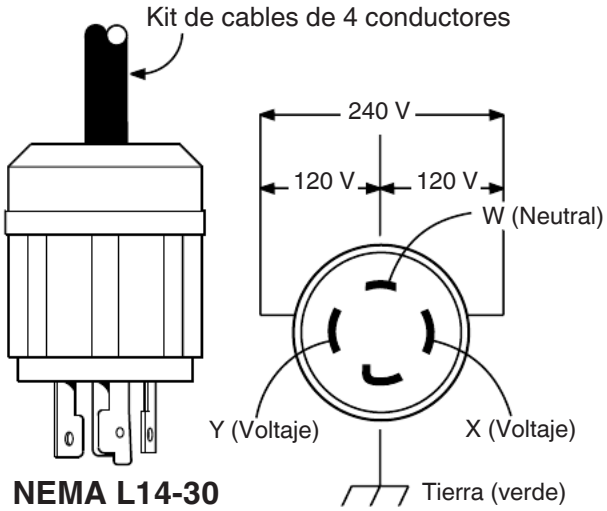

NEMA L14-30

Esta toma suministra energía monofásica de 120 o 240 voltios CA y de 60 Hz que requiere hasta 7200 vatios de energía (7,2 kW) a 30,0 A para 240 voltios o 2 cargas independientes de 120 voltios a 30,0 A cada una.

Capacidad del generador

Para asegurarse de que el generador puede suministrar una cantidad suficiente de vatios en funcionamiento y de vatios de arranque para los aparatos que desea dotar de corriente al mismo tiempo, siga estas sencillas instrucciones:

1. Seleccione los aparatos que desea dotar de corriente al mismo tiempo. Consulte la siguiente lista para verificar los vatajes comunes.

Herramienta o electrodoméstico	Vatios en funcionamiento*	Vatios de arranque**
Bombilla - 75 vatios	75	-
Bomba de sumidero	1140	2850
Refrigerador/Congelador	550	1350
Bomba de pozo de agua - 1/3 hp	575	1440
Aire acondicionado de ventana - 10000 BTU	1400	2100
Ventilador de horno - 1/2 hp	800	2350
Horno microondas - 1000 vatios	1000	-
Televisión LED - 55 pulg.	100	-
Computadora portátil	250	-
Dispositivo para abrir puertas de garaje - 1/2 HP	300	500

* Los vatajes comunes descritos solo son aproximados. Revise la herramienta o electrodoméstico para el vataje correcto.

** Corriente eléctrica momentánea que el generador puede suministrar a los motores de encendido eléctrico según el estándar 628K de Briggs & Stratton. No representa la alimentación requerida para suministrar cargas eléctricas continuas. Es la corriente máxima que puede suministrarse momentáneamente al encender un motor multiplicada por el voltaje nominal del generador.

2. Sume los vatios en funcionamiento. Esta es la cantidad de energía que el generador debe producir para mantener los aparatos funcionando. Vea el siguiente ejemplo:

Herramienta o electrodoméstico	Vatios de marcha	Vatios de arranque
Aire acondicionado de ventana	1400	2100
Refrigerador	550	1350
Televisión LED - 55 pulg.	100	—
Bombilla (75 vatios)	75	—
	2125 vatios totales en funcionamiento	2100 vatios de arranque más altos

Ejemplo

Total vatios en funcionamiento = 2125

Vatios de arranque más altos = 2100

Total de los vatios del generador requerido = 4225

3. Calcule la cantidad de vatios de arranque que necesitará. Dado que no todos los motores arrancan al mismo tiempo, el vataje de arranque total puede calcularse sumando solo el aparato con mayor exigencia de vatios de arranque adicionales a los vatios de en funcionamiento totales del paso 2.

Administración de energía

Para administrar la energía del generador, secuencialmente agregue cargas de la siguiente manera:

1. Mientras el generador no está conectado a nada, arranque el motor al aire libre.
2. Conecte la primera carga, preferentemente la carga más grande.
3. Permite que la salida del generador se estabilice (el motor funciona con normalidad y el aparato conectado funciona bien).
4. Conecte y enciende la carga siguiente.
5. Nuevamente, permita que la salida del generador se estabilice.
6. Repita los pasos 4 y 5 para cada carga adicional.

Nunca conecte más cargas que la capacidad del generador. Considere con especial cuidado las vatios de sobretensión en la capacidad del generador.

Sistema de apagado por monóxido de carbono (CO)

Apaga automáticamente el motor cuando hay acumulación de niveles peligrosos de monóxido de carbono alrededor del generador o si hay una falla en el sistema de apagado de CO. Después de que se apague el motor, la luz indicadora parpadeará durante al menos cinco minutos de la manera indicada en el cuadro que se muestra más abajo. El sistema de apagado de CO NO reemplaza a las alarmas de monóxido de carbono. Instale alarmas de monóxido de carbono alimentadas a batería dentro de su casa. No use el generador en áreas cerradas.

Color/Patrón	Descripción
Rojo •• •• 	Monóxido de carbono acumulado alrededor del generador. Mueva el generador a una zona abierta, al aire libre, a una distancia de al menos 6,1 m (20 pies) de espacios donde haya personas u objetos y con el escape apuntando en la dirección opuesta. El apagado automático es un indicio de que el generador no está colocado en un lugar adecuado. Airee las instalaciones (por ej., abra ventanas y puertas) antes de volver a ocuparlas. Si comienza a sentirse mal, mareado o débil o si la alarma de monóxido de carbono de su hogar empieza a sonar mientras utiliza el producto, tome aire fresco inmediatamente. Llame a los servicios de emergencia. Puede haberse intoxicado con monóxido de carbono.
Azul • • •	Ha ocurrido una falla en el sistema de apagado de CO.¥ Consulte a un centro de servicio autorizado.

¥ La luz azul parpadeará durante cinco segundos después de que se arranque el generador para indicar que el sistema de apagado de CO funciona correctamente.

Paso 5: Apagado del generador

1. Apague y desenchufe todas las cargas eléctricas de los tomas del panel del generador. Nunca arranque o detenga el motor con dispositivos eléctricos enchufados y encendidos.
2. Permita que el motor funcione sin carga durante varios minutos para que se estabilicen las temperaturas internas del motor y el generador.
3. Mueva la llave en la interruptor de arranque a la posición APAGADO.
4. Apague el interruptor de gasolina (posición 0).

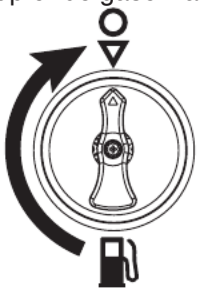

5. Si estaba usando propano, cierre la válvula del cilindro de propano por completo.

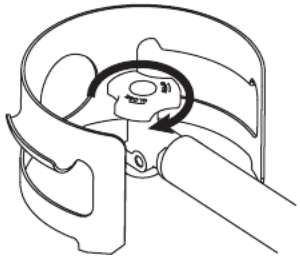

Transporte

Al transportar el generador en un vehículo o remolque, cierre la válvula del cilindro de propano y gire el selector de combustible a la posición de apagado (0). Asegúrese de que el cilindro de propano esté desconectado del generador; retírelo de manera segura manteniendo la posición vertical. No incline el generador, ya que provocaría un derrame de combustible.

Mantenimiento

Plan de mantenimiento

Observe los intervalos de horas o de calendario, los que sucedan primero. Cuando se trabaja en las condiciones adversas, el mantenimiento debe realizarse con mayor frecuencia.

Las primeras 5 horas
• Cambie el aceite del motor
Cada 8 horas de uso o todos los días
• Limpie los residuos
• Verifique el nivel de aceite del motor.
Cada 25 horas de uso o cada año
• Limpie el filtro de aire del motor[1]
Cada 100 horas de uso o cada año
• Cambie el aceite del motor[1]
Cada año
• Reemplace el filtro de aire del motor[1]
• Realice el mantenimiento de la bujía
• Inspeccione el silenciador y el extintor de chispas

[1] Realice el mantenimiento con mayor frecuencia en condiciones de polvo o suciedad.

Recomendaciones generales

El mantenimiento periódico mejorará el rendimiento y prolongará la vida útil del generador. Para los mantenimientos, recurra a un distribuidor autorizado.

La garantía del generador no cubre los elementos sujetos a un uso indebido o negligente por parte del operador. Para hacer valer la garantía, el usuario deberá mantener el generador conforme a las instrucciones de este manual.

Todos los ajustes y las reparaciones se deberán realizar al menos una vez por temporada. La instalación de una bujía nueva y la limpieza del filtro de aire garantizan una mezcla de combustible-aire correcta y permiten que el motor funcione mejor y dure más. Siga los requisitos establecidos en el *Plan de mantenimiento*.

Control de emisiones

Cualquier individuo o establecimiento de reparaciones de motores pequeños para aplicaciones fuera de carretera puede realizar el mantenimiento, reemplazo o reparación de los dispositivos o sistemas de control de emisiones. Sin embargo, para que el mantenimiento del control de emisiones sea hecho “sin costo alguno”, un distribuidor autorizado por la fábrica debe realizar el trabajo. Consulte la sección *Garantía de emisiones*.

El sistema de control de emisiones para motores carburados es EM (Modificaciones del motor). Los sistemas de control de emisiones para motores con inyección de combustible electrónica son ECM (módulo de control del motor), MPI (inyección multipuerto) y, si está equipado, un O2S (sensor de oxígeno).

Limpieza

Cada día, o antes de cada uso, examine la parte de alrededor y debajo del generador en busca de signos de pérdida de aceite o combustible. Limpie cualquier residuo acumulado. Mantenga el área alrededor del silenciador libre de cualquier residuo.

- Use un cepillo de cerda suave para eliminar los restos de suciedad o aceite endurecidos.
- Use un paño húmedo para limpiar las superficies exteriores.

AVISO El tratamiento inadecuado del generador podría estropearlo y acortar su vida útil. No exponga el generador a excesos de humedad, polvo, suciedad o vapores corrosivos. No inserte ningún objeto por las ranuras de refrigeración.

Mantenimiento de la batería

El generador está equipado con un circuito automático de carga de la batería, que carga la batería mientras el motor está funcionando. Si el generador no se usa con frecuencia, la batería debe conectarse a un cargador lento o un conservador de batería (no incluido) para mantenerla cargada.

AVISO No exceda una corriente de carga de 2.0 Amp.

Siga las instrucciones incluidas con el cargador lento o con el conservador de batería.

Mantenimiento del motor

Recomendaciones para el aceite

Recomendamos el uso de aceites con garantía certificada para un mejor rendimiento. Otros aceites detergentes de alta calidad son aceptables si están clasificados para servicio SF, SG, SH, SJ o superior. No use aditivos especiales.

Las temperaturas exteriores determinarán la viscosidad adecuada del aceite para el motor. Use la cuadro para seleccionar la mejor viscosidad para el margen de temperatura exterior que se espera. Los motores en la mayoría de los productos de fuerza para exteriores funcionan bien con aceite sintético 5W30.

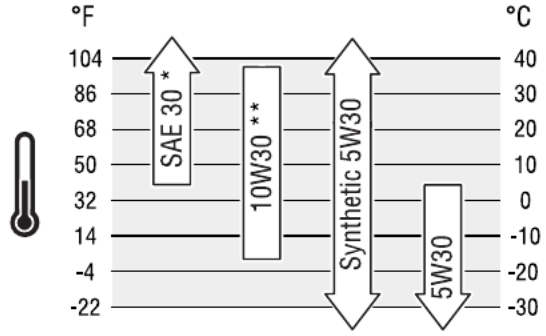

* El uso de aceite SAE 30 en temperaturas inferiores a 40 °F (4 °C) producirá dificultad de arranque.

** El uso de 10W30 a temperaturas mayores a 80 °F (27 °C) puede provocar un aumento en el consumo de aceite. Revise el nivel de aceite con mayor frecuencia.

Revisar/agregar aceite de motor

Compruebe el nivel de aceite antes de cada uso o cada 8 horas de funcionamiento, como mínimo. Rellene si es necesario.

1. Asegúrese de que el generador esté sobre una superficie nivelada.
2. Limpie el área alrededor del orificio de llenado de aceite, retire la varilla indicadora de nivel y límpiela con un trapo limpio. Instale nuevamente la varilla del aceite. Sáquela y compruebe el nivel de aceite.

AVISO No atornille la varilla al verificar el nivel de aceite.

3. Verifique que el aceite alcance la marca de FULL (lleno) en la varilla. Vuelva a colocar la varilla y apriétela.

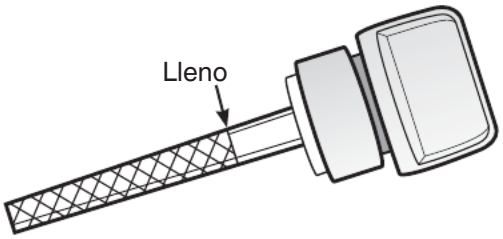

4. De ser necesario, vierta lentamente aceite en el orificio de llenado de aceite hasta la marca de llenado de la varilla. No agregue aceite en exceso.

AVISO El llenado de aceite en exceso podría impedir el arranque del motor o provocar dificultades de arranque.

- No agregue aceite en exceso.
- Si sobrepasa la marca FULL (LLENO) en la varilla de aceite, drene aceite para reducir el nivel hasta la marca FULL (LLENO) en la varilla.

5. Vuelva a colocar la varilla y apriétela.

AVISO No intente arrancar el motor antes de suministrarle adecuadamente el aceite recomendado. Esto podría provocar una avería en el motor.

⚠ **PRECAUCIÓN** Evite el contacto prolongado o repetido de la piel con el aceite usado del motor. Se ha demostrado que el aceite usado de motor produce cáncer de piel en algunos animales de laboratorio. Lave minuciosamente las áreas expuestas con agua y jabón.

MANTENER FUERA DEL ALCANCE DE LOS NIÑOS. NO CONTAMINE. CONSERVE RECURSOS. DEPOSITE EL ACEITE USADO EN UN PUNTO DE RECOGIDA.

Cómo cambiar el aceite del motor

Si usa el generador en condiciones extremas de suciedad, polvo o calor, cambie el aceite con más frecuencia.

Cambie el aceite con el motor caliente después de haber funcionado de la siguiente manera:

1. Asegúrese de que la unidad esté sobre una superficie nivelada.
2. Retire el tapón de drenaje del aceite y drene el aceite por completo en un contenedor adecuado.

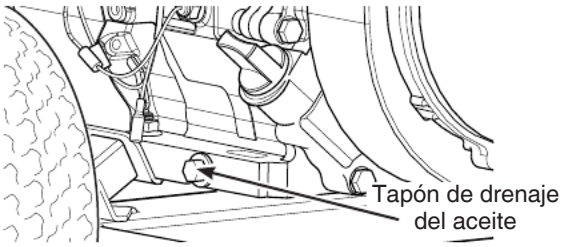

3. Instale de nuevo el tapón de drenaje del aceite y apriete firmemente. Retire la varilla del aceite.
4. Vierta lentamente el aceite recomendado (aproximadamente 36 oz. (1,0 l)) en el orificio de llenado de aceite. Deje de verter aceite por un momento para permitir que el aceite se asiente. Vierta aceite hasta que alcance la marca FULL (lleno) en la varilla.
5. Limpie la varilla del aceite cada vez que verifique el nivel de aceite. No agregue aceite en exceso.
6. Instale de nuevo la varilla del aceite. Apriete el tapón firmemente.
7. Limpie el aceite que se haya derramado.

Mantenimiento del filtro de aire

¡ADVERTENCIA! El combustible y sus vapores son extremadamente inflamables, lo que podría causar quemaduras o incendios que conlleven la muerte o lesiones graves.

- Nunca encienda o haga funcionar el motor sin el filtro de aire.

Si se usa con un filtro de aire sucio, el motor no funcionará correctamente y puede sufrir daños. Limpie o reemplace el filtro de aire con mayor frecuencia si opera en un lugar que haya polvo o suciedad.

1. Abra los seguros que sujetan la tapa.
2. Retire la tapa y el filtro de aire de espuma.

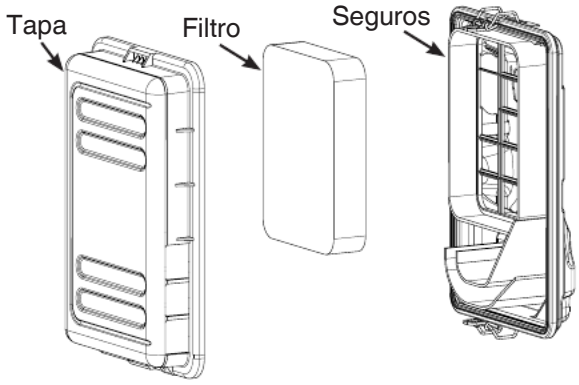

3. Lave el filtro de aire de espuma con detergente liquido y agua. Apriete el filtro de aire de espuma con un trapo limpio.
4. Empape el filtro de aire de espuma con aceite de motor limpio. Para limpiar el exceso de aceite de motor, apriete el filtro de aire de espuma con un trapo limpio.
5. Vuelva a instalar el filtro de aire de espuma limpio o coloque uno nuevo.
6. Vuelva a colocar la tapa del filtro de aire y sujete los seguros.

Realizar el mantenimiento de la bujía

Cambiar la bujía hará que el motor arranque más fácilmente y funcione mejor.

1. Limpie el área alrededor de la bujía.
2. Retire e inspeccione la bujía.
3. Cambie la bujía si los electrodos están picados o quemados, o si la porcelana está agrietada. Utilice la bujía de repuesto recomendada.
4. Revise la separación de los electrodos con un calibrador de separaciones y, de ser necesario, restablezca la separación de la bujía conforme a la separación recomendada (consulte *Especificaciones*).

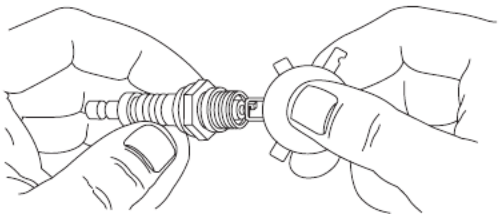

5. Instale la bujía y apriete firmemente.

Inspección del silenciador y del extintor de chispas

El silenciador de escape del motor posee una pantalla apagachispas. Inspeccione el silenciador en busca de grietas, corrosión u otros daños. Inspeccione la pantalla apagachispas para detectar daños u obstrucciones por carbón. Si se encuentra una obstrucción por carbón se encuentra, limpie con cepillo y solvente comercial o reemplace la pantalla apagachispas si está dañada.

¡ADVERTENCIA! El contacto con el área del silenciador puede causar quemaduras que podrían comportar la muerte o lesiones graves.

- NO toque las piezas calientes.
- Operar el motor en un área boscosa, de matorrales o pastosa es una violación de la Sección 4442 del Código de recursos públicos de California, a menos que el sistema de escape esté equipado con un extintor de chispas, como se establece en la Sección 4442, que funcione de forma eficiente. Otras jurisdicciones federales o estatales pueden tener leyes similares, para más información consulte la Parte 261.52 de la Regulación federal 36 del Código de regulaciones federales (Code of Federal Regulations, CFR).

Reemplace el extintor de chispas de la siguiente forma:

1. Retire los 4 tornillos que conecten la protección térmica al silenciador.

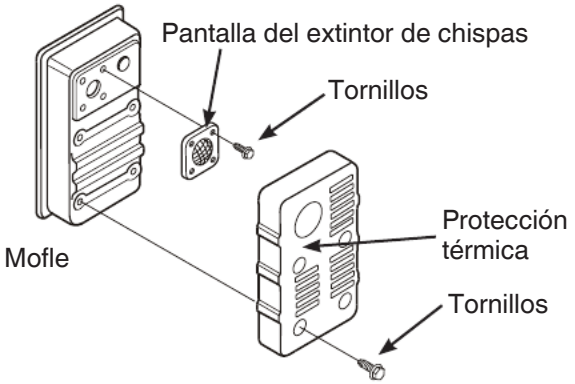

2. Retire los 4 tornillos que sujetan la pantalla del extintor de chispas.
3. Obtenga un pantalla de reemplazo.
4. Vuelva a sujetar la pantalla la protección térmica al silenciador.

Piezas de servicio comunes

Contacte a un distribuidor de servicio autorizado o visite www.JDNA.com para consultar una lista completa de partes y diagramas.

Almacenamiento

Si no usará el generador durante más de 30 días, considere las siguientes pautas de almacenamiento.

Instrucciones de almacenamiento a largo plazo

1. Limpie el generador como se indica en la sección *Limpieza*.
2. Cambie el aceite del motor con el motor aún caliente y drene el aceite desde el cárter. Vuelva a llenar con un aceite de grado recomendado. Consulte la sección *Cómo cambiar el aceite del motor*.
3. Antes de almacenar el equipo, arranque y haga funcionar el generador, con el interruptor de gasolina en posición de gasolina ( ), durante 2 minutos para recircular el estabilizador por todo el sistema de combustible.



¡ADVERTENCIA! La gasolina, los vapores de gasolina y el propano son sustancias extremadamente inflamables y explosivas que podrían provocar quemaduras o incendios, así como muertes o lesiones graves.

- Al almacenar gasolina o equipo con gasolina en el tanque, manténgalo alejado de calderas, estufas, calentadores de agua, secadoras de ropa u otros aparatos que tengan una llama piloto u otras fuentes de ignición que puedan prender en fuegos los vapores del combustible.
- Almacene la gasolina, los cilindros de propano o el generador con gasolina en el tanque lejos de hornos, estufas, calentadores de agua, secadoras de ropa u otros electrodomésticos que tengan luz piloto u otra fuente de ignición, ya que podría encender los vapores de combustible.
- Verifique con frecuencia que no haya grietas ni fugas en el sistema de combustible. Reemplace las piezas según sea necesario.

AVISO No almacene el cilindro de propano en un edificio, garaje, lugar cerrado ni cerca del generador.

3. Cargue la batería como se indica en *Mantenimiento de la batería.*



¡ADVERTENCIA! Las fundas para almacenamiento pueden causar un incendio que conlleve la muerte o lesiones graves.

- No cubra un generador caliente con una funda para almacenamiento. Deje enfriar el equipo durante el tiempo necesario antes de cubrirlo.

4. Almacene el generador en un área limpia y seca, y cubra la unidad con una funda adecuada que no retenga la humedad.

Declaración de cumplimiento de la FCC

Parte 15 de la Comisión Federal de Comunicaciones (Federal Communications Commission, FCC) - Información para el usuario

Según lo dispuesto en la parte 15.21 del Reglamento de la FCC, se advierte que las alteraciones o las modificaciones en el transmisor no expresamente aprobadas por JD North America Corp. podrían anular su autorización para utilizar el generador portátil.

Este dispositivo cumple con lo dispuesto en la parte 15 del Reglamento de la FCC. El funcionamiento está sujeto a las condiciones mencionadas a continuación: (1) Este dispositivo no puede causar interferencias perjudiciales, y (2) Este dispositivo debe asumir la recepción de interferencias, incluidas las que pueden causar efectos indeseados.

Este equipo ha sido probado y cumple los límites para dispositivos digitales de Clase B según la parte 15 del Reglamento de la FCC. Estos límites han sido diseñados para ofrecer protección razonable contra interferencias en una instalación residencial. Este equipo genera, utiliza y puede irradiar energía de radiofrecuencia y, si no se instala y se utiliza de acuerdo con las instrucciones, puede causar interferencias dañinas a las radiocomunicaciones. Sin embargo, no se puede garantizar que dicha interferencia no ocurra en una instalación determinada. Si este equipo ocasiona interferencias perjudiciales en la recepción de radio o televisión, lo que puede comprobarse apagando y encendiendo el equipo, el usuario está obligado a intentar corregir las interferencias tomando una o varias de las siguientes medidas:

- Cambie la orientación o la posición de la antena receptora.
- Separe más el equipo de la unidad receptora.
- Conecte el equipo a una toma ubicada en un circuito distinto al de la unidad receptora.
- Consulte a un técnico especializado en radio y televisión en caso de necesitar ayuda.

Solución de problemas

Problema	Causa	Solución
El motor funciona, pero la salida de CA no está disponible.	1. Uno de los disyuntores está abierto. 2. Mala conexión o conjunto de cables defectuosos. 3. El dispositivo conectado es deficiente. 4. GFCI se libera.	1. Restablezca el disyuntor. 2. Revise y repare. 3. Conecte otro dispositivo en buenas condiciones. 4. Restablecer GFCI.
El motor funciona bien sin carga, pero se atasca cuando se conectan las cargas.	1. El generador está sobrecargado.	1. Consulte la sección *Capacidad del generador*.
El motor no arranca; arranca y funciona en forma forzada o se apaga cuando está en funcionamiento.	1. El interruptor del arranque está en la posición de APAGADO. 2. El interruptor de gasolina está en la posición de apagado (0). 3. El generador se alimentaba con gasolina antes de cambiar a propano. 4. La válvula del cilindro de propano no está abierta. 5. Bajo nivel de aceite. 6. El filtro de aire está sucio. 7. Sin combustible. 8. El cable de la bujía no está conectado a la bujía. 9. Ahogado con combustible. 10. Batería con carga baja	1. Gire la llave en la interruptor de arranque en la posición de ARRANQUE. 2. Gire el interruptor de gasolina a la posición de gasolina(⛽). 3. Arranque el generador con el interruptor de gasolina apagado y déjelo funcionar hasta que se detenga. 4. Abra la válvula del cilindro de propano por completo. 5. Llene el cárter hasta el nivel adecuado o coloque el generador sobre una superficie plana. 6. Limpie o reemplace el filtro de aire. 7. Llene el tanque de combustible o cambie el cilindro de propano. 8. Conecte el cable a la bujía. 9. Espere 5 minutos y vuelva a arrancar el motor. 10. Cargue la batería durante 24 horas.
El motor se apaga y la luz roja de sistema de apagado de CO parpadea (•• ••).	1. El generador no está colocado en un lugar adecuado.	1. Mueva el generador a una zona abierta, exterior. Airee las instalaciones (por ej., abra ventanas y puertas) antes de volver a ocuparlas. Consulte la sección *Sistema de apagado por monóxido de carbono (CO).*

Para cualquier otro problema, consulte a un distribuidor autorizado.

Especificaciones

Gasolina

Potencia nominal en vatios*. 8,000
Vatios de arranque** 10,000
Corriente CA a 240 voltios. . . . . .33,3 A
Corriente CA a 120 voltios. . . . . .66,6 A

Propano

Potencia nominal en vatios*. 7,200
Vatios de arranque** 9,000
Corriente CA a 240 voltios. . . . . .30,0 A
Corriente CA a 120 voltios. . . . . .60,0 A

Ordinario Especificaciones

Frecuencia. . . . . 60 Hz a 3600 rpm
Fase. . . . . Monofásico
Desplazamiento . . . . . 460 cc (28,07 cu. in.)
Separación de la bujía . . . . . 0,76 mm (0,030 in)
Capacidad de combustible . . . . . 28,4 litros (7.5 galones)
Capacidad de estabilizador de combustible. . . . . 0,47 litros (16 onzas)
Capacidad de aceite . . . . . 1,0 litros (36 onzas)

Potencia nominal: El valor de potencia bruta nominal de cada modelo de motor de gasolina está indicado en una etiqueta conforme al código J1940, Procedimiento de valoración de potencia y par de torsión para motores pequeños, de la Society of Automotive Engineers (Sociedad de Ingenieros de Automoción, SAE) y se ajusta conforme al código SAE J1995. Los valores de par de torsión se obtienen a 2600 RPM para los motores con indicación de “rpm” en la etiqueta y a 3060 RPM para todos los demás; los valores de potencia se obtienen a 3600 RPM. Los valores de potencia neta se obtienen con el escape y filtro de aire instalados, mientras que los valores de potencia bruta se obtienen sin estos elementos. La potencia bruta real del motor es superior a la potencia neta del motor y depende, entre otros factores, de las condiciones ambientales de uso y de las variaciones entre distintos motores del mismo modelo. Dada la amplia variedad de productos que utilizan nuestros motores, es posible que el motor de gasolina no desarrolle la potencia bruta nominal en determinados equipos. Esta diferencia se debe a los siguientes factores, entre otros: variedad de componentes del motor (filtro de aire, escape, carga, refrigeración, carburador, bomba de combustible, etc.), limitaciones de la aplicación, condiciones ambientales de uso (temperatura, humedad, altitud) y variaciones entre distintos motores de un mismo modelo. Debido a limitaciones de fabricación y capacidad, J.D. North America puede sustituir un motor de una potencia nominal mayor por este motor.

* Generador según la norma ANSI/PGMA G300-2023 de la PGMA, Seguridad y Desempeño de Generadores Portátiles.

** según Briggs & Stratton 628K

PÓLIZA DE GARANTÍA

Garantía limitada

Garantizamos que, durante el período de garantía especificado más adelante, repararemos o reemplazaremos sin coste toda pieza defectuosa en materiales, mano de obra o ambos. Los costes de transporte de un producto que se envíe para reparación o reemplazo según esta garantía estarán a cargo del comprador. Esta garantía tiene la vigencia, los plazos y las condiciones indicados más adelante. Para obtener un servicio en virtud de esta garantía, busque a un Distribuidor de Servicio Técnico Autorizado en nuestro mapa de distribuidores. El comprador debe comunicarse con el Distribuidor de Servicio Técnico Autorizado y, después, poner el producto a su disposición para una inspección y pruebas.

No existe otra garantía expresa. Las garantías implícitas, incluyendo las de comerciabilidad y aptitud para un propósito particular, están limitadas al periodo de garantía que se indica a continuación, o en la medida permitida por la ley. Se excluyen las responsabilidades por daños incidentales o consecuentales en la medida en la que tal exclusión esté permitida por la ley. Algunos estados o países no permiten limitaciones en cuanto a la duración de una garantía implícita, y algunos estados o países no permiten la exclusión o limitación de daños incidentales o consecuentales, por lo que la limitación y la exclusión anteriores pueden no aplicar para usted. Esta garantía le da derechos legales específicos, y es posible que también tenga otros derechos que varían de estado a estado o de país a país.

Periodo de garantía

	Generador portátil Elite	Generador portátil
Articulo	**Consumidor/ Comercial**	
Producto	3 años / 1 año	2 años / 1 año
Motor*	2 años / 1 año	2 años / 1 año
Cuadro	3 años / 1 año	3 años / 1 año
Batería (si está instalada)	3 meses / ninguno	3 meses / ninguno
* Solo aplicable a los motores JD North America Corp. La cobertura de garantia de motores diferentes a los JD North America Corp. la suministra el fabricante del motor. Los componentes relacionados con las emisiones se tratan en la Declaracion de Garantfa sabre las Emisiones.		

El periodo de garantía comienza en la fecha de la compra por parte del primer minorista o consumidor comercial. “consumidor” se refiere al uso personal en un hogar residencial por parte de un consumidor minorista. “comercial” se refiere a cualquier otro uso, incluyendo su uso con fines comerciales, para la generación de ganancias o para la renta. Cuando un producto ha sido objeto de uso comercial, será considerado a partir de ese momento como un producto para uso comercial para los efectos de esta garantía.
Conserve su comprobante de compra. Si no proporciona un comprobante de la fecha de compra original al momento de solicitar servicio bajo la garantía, se considerará la fecha de fabricación del producto para determinar el periodo de garantía. No se requiere registrar el producto para obtener servicio bajo garantía para los productos.

Acerca de su garantía

El servicio bajo garantía está disponible únicamente en los concesionarios de servicio autorizados. La mayoría de las reparaciones bajo garantía se manejan de forma rutinaria, pero, en ocasiones, las solicitudes de servicio bajo garantía pueden no ser apropiadas. Esta garantía cubre únicamente defectos causados por materiales o mano de obra. No cubre daños causados por un uso inapropiado o por abuso, reparaciones o mantenimiento inadecuados, desgaste normal o por el uso de combustibles en malas condiciones o no aprobados.
Uso inapropiado y abuso - El uso planificado y adecuado de este producto se describe en el Manual del operario. Usar el producto en una forma no descrita en el Manual del operario o usar el producto después de que se haya dañado no estará cubierto bajo esta garantía. La cobertura de la garantía tampoco se otorgará si el número de serie del producto se ha retirado o si el producto se ha alterado o modificado de cualquier forma, o si el producto presenta evidencias de abuso, como daños por impacto o daños por corrosión causada por agua o productos químicos.
Reparación o mantenimiento inadecuados - Este producto debe recibir mantenimiento de acuerdo con los procedimientos y calendarios proporcionados en el Manual del operario, y debe recibir servicio o reparaciones usando partes genuinas o equivalentes. Los daños causados por falta de mantenimiento o por el uso de partes no originales no están cubiertos bajo esta garantía.
Desgaste normal - Como la mayoría de los dispositivos mecánicos, su unidad está sujeta a desgaste, incluso cuando se le da un mantenimiento apropiado. Esta garantía no cubre reparaciones cuando el uso normal ha agotado la vida útil de una parte o del equipo. Los elementos que requieren mantenimiento o que están sujetos a desgaste, no están cubiertos por la garantía debido únicamente a sus características de desgaste, a menos que los daños hayan sido causados por defectos en los materiales o la mano de obra.
Combustible en malas condiciones o no aprobado - Para que funcione correctamente, este producto requiere combustible fresco que cumpla con los criterios especificados en el Manual del operario. Los daños al motor o al equipo causados por combustible en malas condiciones o por el uso de combustibles no aprobados (como mezclas de etanol E15 o E85) no están cubiertos por la garantía.
Otras exclusiones - Esta garantía excluye los daños causados por accidentes, abuso, modificaciones, alteraciones, servicio inapropiado, congelación o deterioro causado por productos químicos. También se excluyen los aditamentos o accesorios que no se empacaron originalmente con el producto. No hay cobertura de garantía para los equipos utilizados como fuente primaria de alimentación en lugar del suministro eléctrico o para los equipos usados en aplicaciones de soporte vital. Esta garantía no incluye equipos o motores usados, reacondicionados, de segunda mano o utilizados para demostraciones. Esta garantía también excluye fallas causadas por actos fortuitos y otros eventos de fuerza mayor más allá del control del fabricante.

0461 Rev. B